Mehr Infos, Tipps & Tricks rund um die BMW 7er-Reihe finden Sie auf www.7er.com!

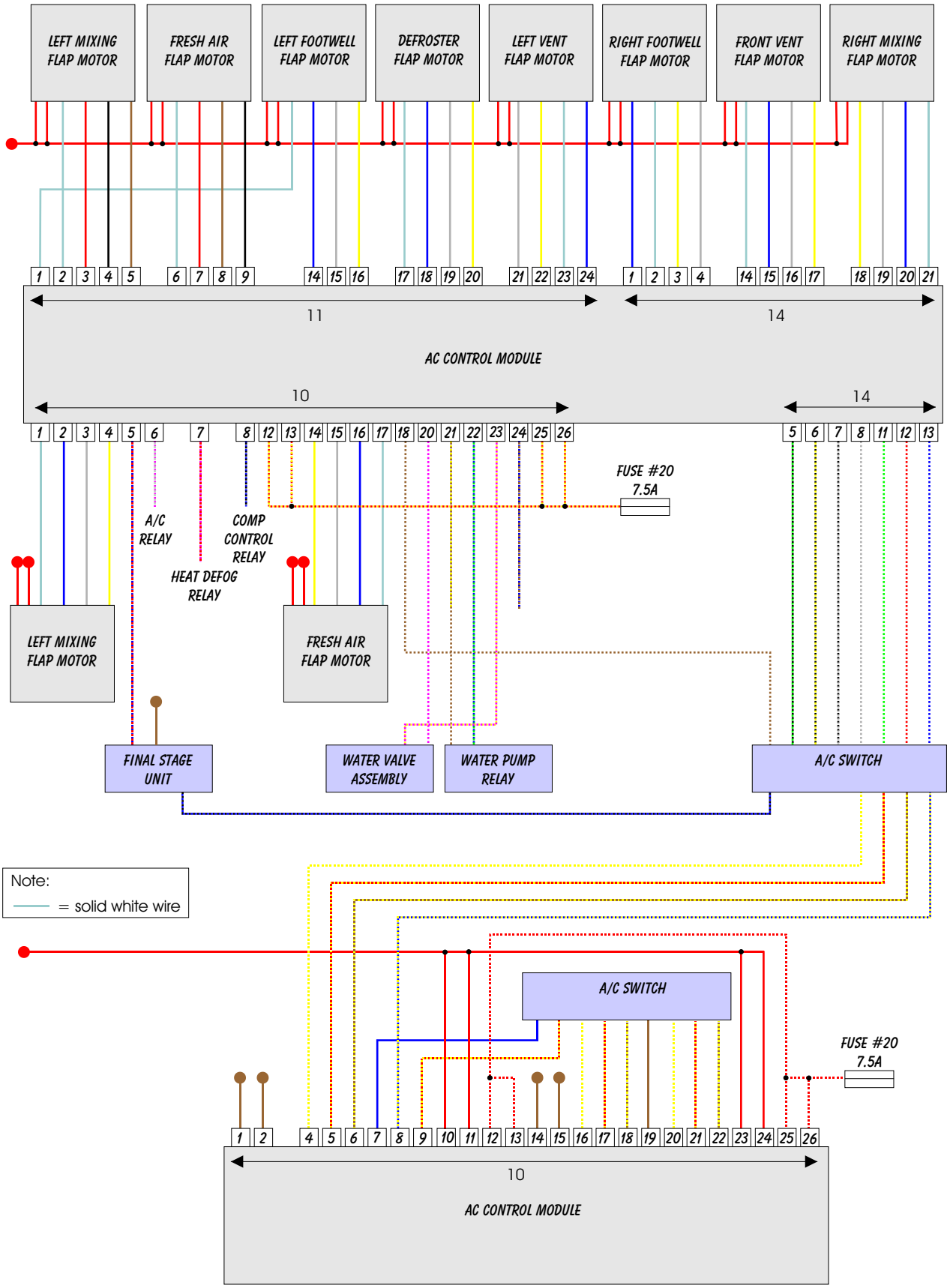

1987 BMW 735i A/C Block Diagram	*Marc C. Leydecker*	Sheet 1 Rev. 1.0

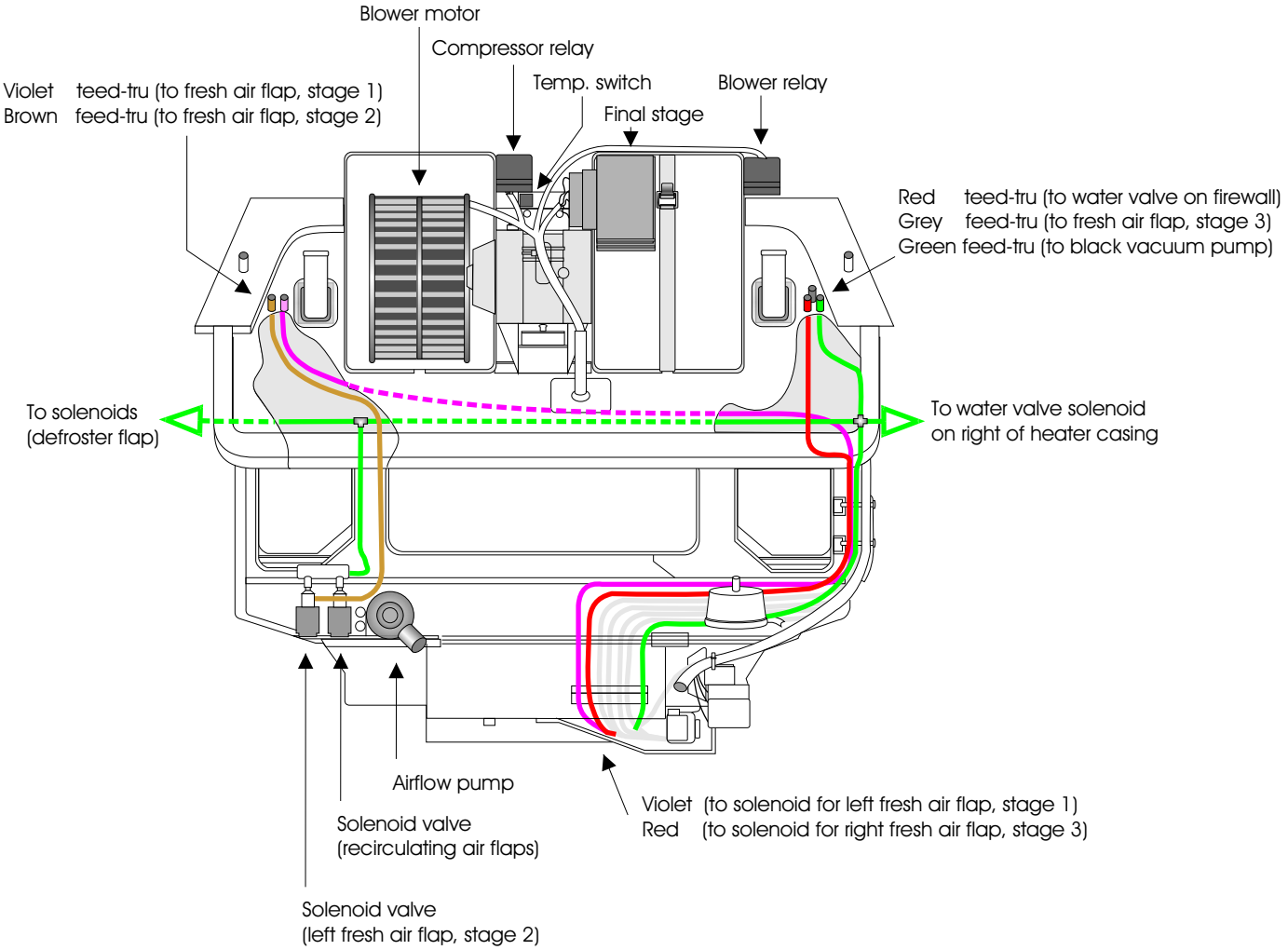

NOTES:

1987 BMW 735i A/C Block Diagram	*Marc C. Leydecker*	Sheet 2
		Rev. 1.0

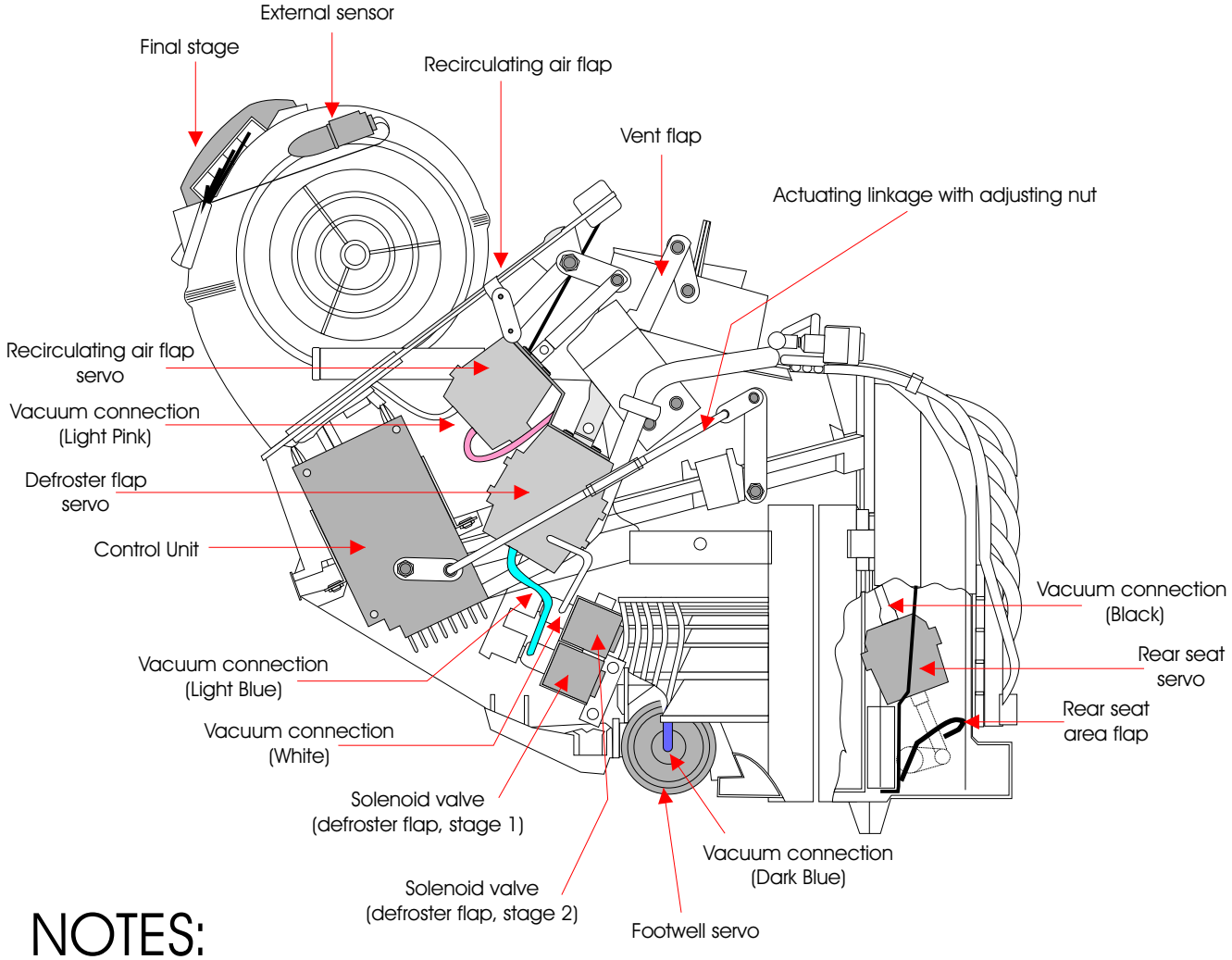

NOTES:

1987 BMW 735i A/C Block Diagram	*Marc C. Leydecker*	Sheet 3
		Rev. 1.0