4. Technische Daten.
BMW X5 xDrive40e.

		BMW X5 xDrive40e
Karosserie		
Anzahl Türen / Sitzplätze		5 / 5
Länge/Breite/Höhe [1] (leer)	mm	4886 / 1938 / 1762
Radstand	mm	2933
Spurweite vorne/hinten	mm	1644 / 1650
Wendekreis	m	12,7
Tankinhalt	ca. l	85
Motoröl [2]	l	5,0
Leergewicht nach DIN/EU	kg	2230 / 2305
Zuladung nach DIN	kg	750
Zul. Gesamtgewicht	kg	2980
Zul. Achslasten vorne/hinten	kg	1250 / 1755
Zul. Anhängelast (12 %) gebremst/ungebremst	kg	2700 / 750
Zul. Dachlast/Zul. Stützlast	kg	100 / 140
Kofferraumvolumen	l	500 –1720
Luftwiderstand	c_X x A	0,31 x 2,84
Antrieb		
Antriebskonzept		Vollhybrid-Antrieb, permanente Übertragung des Antriebsmoments eines oder beider Motoren über BMW xDrive auf alle vier Räder
Systemleistung	kW/PS	230 / 313
Ottomotor		
Bauart/Anz. Zylinder/Ventile		R / 4 / 4
Motor-Technologie		BMW TwinPower Turbo Technologie: Twin-Scroll-Turbolader, Direkteinspritzung High Precision Injection, vollvariable Ventilsteuerung (VALVETRONIC), variable Nockenwellensteuerung Doppel-VANOS
Hubraum effektiv	cm³	1997
Hub / Bohrung	mm	90,1 / 84,0
Verdichtung	:1	10,0
Kraftstoff		min ROZ 91
Leistung	kW/PS	180 / 245
bei Drehzahl	min^{-1}	5000 – 6500
Drehmoment	Nm	350
bei Drehzahl	min^{-1}	1250 – 4800
Elektromotor		
Motor-Technologie		BMW eDrive Technologie: Synchron-Elektromotor in 8-Gang Steptronic Getriebe integriert, Generatorfunktion zur Rekuperation von Energie für den Hochvoltspeicher
Spitzenleistung [3]	kW/PS	83 / 113
bei Drehzahl	min^{-1}	3170
Nennleistung	kW/PS	55 / 75
bei Drehzahl	min^{-1}	5000
Drehmoment	Nm	250
bei Drehzahl	min^{-1}	0
Rekuperationsleistung	kW	20
Hochvoltspeicher		
Speichertechnik / Einbauort		Lithium-Ionen / unterhalb Gepäckraum
Spannung	V	351
Energiekapazität (brutto)	kWh	9,0
Ladezeit für 100 % Ladung		< 2,8 h bei 3,5 kW (16 A / 230 V)
Getriebe		
Getriebeart		8-Gang Steptronic Getriebe
Getriebeübersetzung I	:1	4,714
II	:1	3,143
III	:1	2,106
IV	:1	1,667
V	:1	1,285
VI	:1	1,000
VII	:1	0,839
VIII	:1	0,667
R	:1	3,317
Hinterachsübersetzung	:1	3,154

		BMW X5 xDrive40e
Fahrdynamik und Sicherheit		
Vorderradaufhängung		Doppelquerlenkerachse mit Doppelgelenkprinzip, kleiner, negativer Lenkrollradius, Bremsnickreduzierung
Hinterradaufhängung		Integral-IV-Hinterachse, räumlich wirkende Radaufhängung mit Anfahr- und Bremsnickausgleich, Luftfederung mit automatischer Niveauregulierung
Bremse vorne		Einkolben-Faustsattel-Scheibenbremsen, belüftet
Bremse hinten		Einkolben-Faustsattel-Scheibenbremsen, belüftet
Fahrstabilitätssysteme		Serienmäßig: DSC inkl. ABS und DTC (Dynamische Traktions Control), Kurvenbremshilfe CBC, Bremsassistent DBC, Trockenbremsfunktion, Fading-Ausgleich, Anfahrassistent; DSC mit Allradantrieb xDrive vernetzt, automatische Differenzialsperre (ADB-X), Bergabfahrkontrolle HDC, Dynamische Dämpfer Control
Sicherheitsausstattung		Serienmäßig: Airbags für Fahrer und Beifahrer, Seitenairbags für Fahrer und Beifahrer, Kopfairbags für die vordere und hintere Sitzreihe, crashaktive Kopfstützen vorn, Dreipunkt-Automatikgurte für alle Sitzplätze, vorn mit Gurtstrammer und Gurtkraftbegrenzer, Crash-Sensoren, Roll-over-Sensoren, Reifendruckanzeige
Lenkung		Elektromechanische Servolenkung (EPS) mit Servotronic-Funktion
Gesamtübersetzung Lenkung	:1	19,1
Reifen vorne/hinten		255/55 R18 109 V XL
Felgen vorne/hinten		8,5J x 18 LM
Fahrleistungen		
Systemleistungsgewicht (DIN)	kg/kW	9,7
Literleistung Ottomotor	kW/l	90,1
Beschleunigung 0–100 km/h	s	6,8
Höchstgeschwindigkeit	km/h	210
Höchstgeschwindigkeit elektrisch	km/h	120
Reichweite im EU-Zyklus elektrisch	km	bis zu 31
Offroad-Eigenschaften		
Überhangwinkel vorne/hinten	°	25,0 / 22,5
Rampenwinkel	°	20,0
Bodenfreiheit bei Leergewicht	mm	209
Wattiefe (bei 7 km/h)	mm	500
BMW EfficientDynamics		
BMW EfficientDynamics Maßnahmen serienmäßig		BMW eDrive Technologie, Bremsenergie-Rückgewinnung mit Rekuperationsanzeige, elektromechanische Servolenkung (EPS), hybridspezifische Auto Start Stop Funktion, ECO PRO Modus mit Segelmodus, intelligenter Leichtbau, optimierte Aerodynamikeigenschaften, aktive Kühlluftklappen, bedarfsgerecht gesteuerte Nebenaggregate, kennfeldgeregelte Ölpumpe, Hinterachs- und Verteilergetriebe mit optimierten Warmlaufeigenschaften, Reifen mit reduziertem Rollwiderstand
Verbrauch im EU-Zyklus [4)]		
mit Serienbereifung		
kombiniert	l/100 km	3,3
CO_2–Emissionen aus Kraftstoff	g/km	77
Stromverbrauch kombiniert	kWh	15,3
mit Felgen 9J x 19 vorn, 10J x 19 hinten und Reifen 255/50 R19 vorn, 285/45 R19 hinten, mit Felgen 10J x 20 vorn, 11J x 20 hinten und Reifen 275/40 R20 vorn, 315/35 R20 hinten		
kombiniert	l/100 km	3,4
CO_2 –Emissionen aus Kraftstoff	g/km	78
Stromverbrauch kombiniert	kWh	15,4
Emissionseinstufung		EU6
Versicherungseinstufung		
KH / VK / TK		[5)]

Technische Daten gültig für ACEA Märkte/Zulassungsrelevante Daten teilweise nur für Deutschland (Gewichte, Höchstgeschwindigkeit)
Bei allen technischen Daten handelt es sich um vorläufige Angaben

[1)] Höhe einschließlich Dachfinne
[2)] Ölwechselmenge
[3)] nach ECE R-85 Norm
[4)] Kraftstoffverbrauchs- und CO_2-Emissionswerte abhängig vom gewählten Reifenformat
[5)] Angaben noch nicht verfügbar

5. Leistungs- und Drehmomentdiagramme. BMW X5 xDrive40e. Ottomotor.

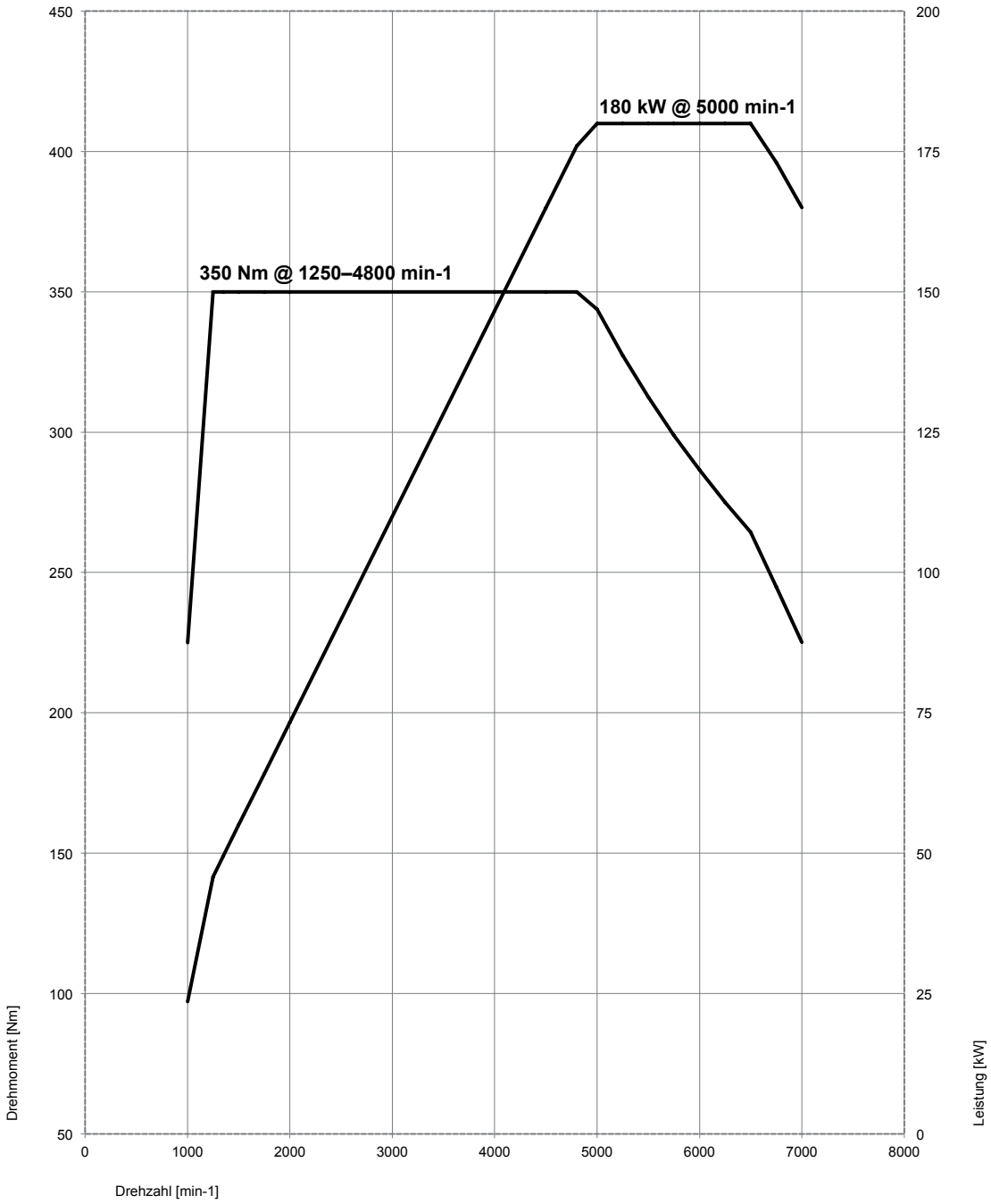

BMW X5 xDrive40e. Elektromotor.

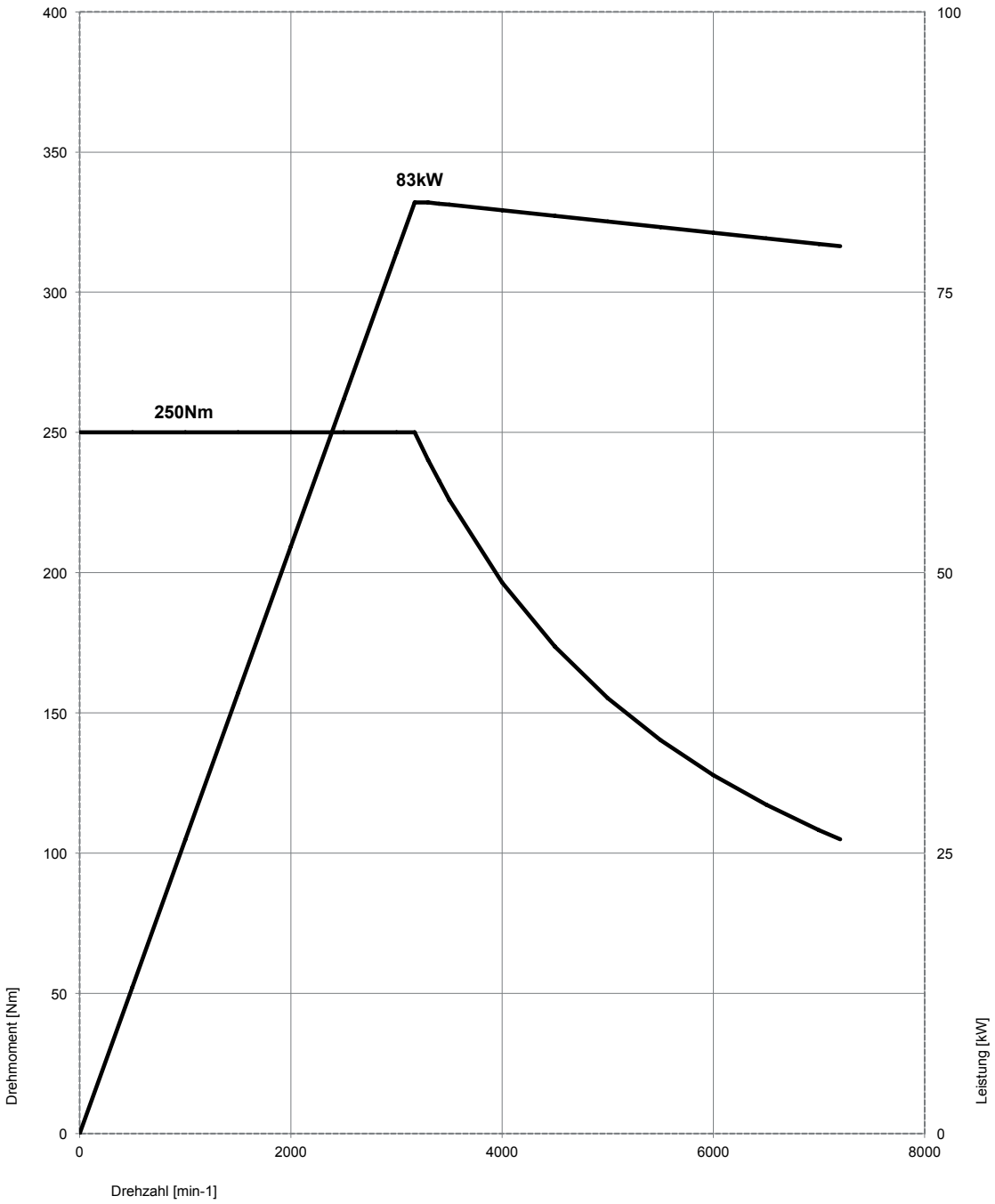
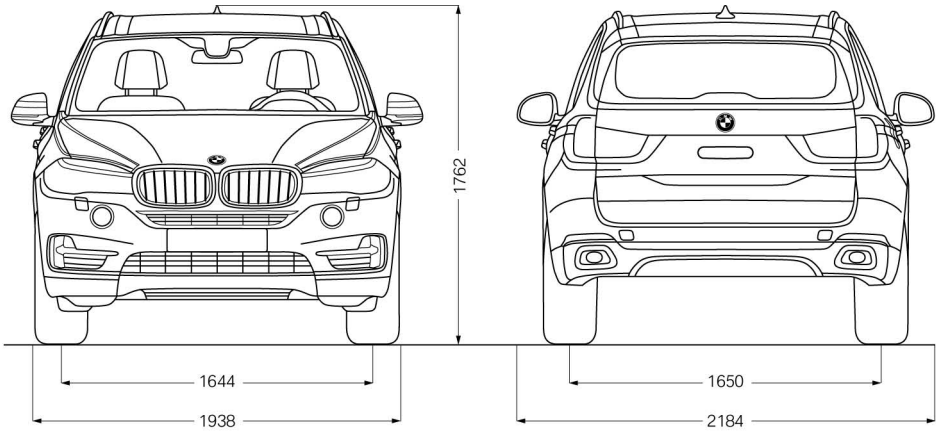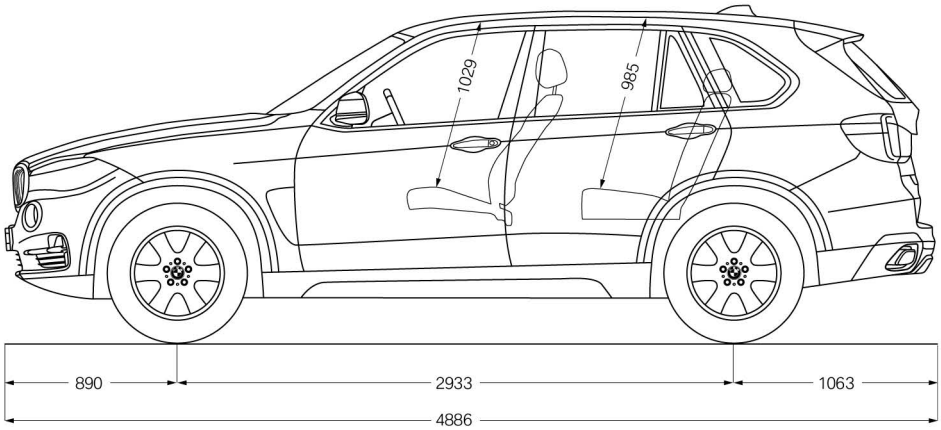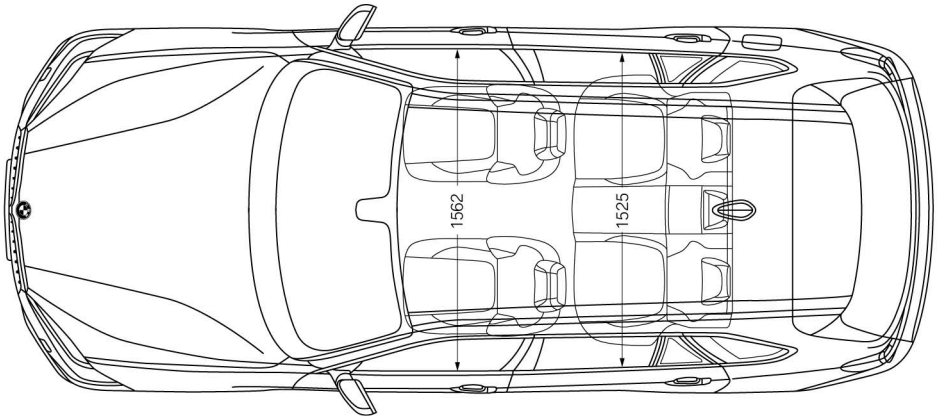
6. Außen- und Innenabmessungen.