7. Technische Daten.
BMW 116i 3-Türer.

		BMW 116i 3-Türer
Karosserie		
Anzahl Türen / Sitzplätze		3 / 4 (5)
Länge/Breite/Höhe [1] (leer)	mm	4329 / 1765 / 1421
Radstand	mm	2690
Spurweite vorne/hinten	mm	1535 / 1569
Bodenfreiheit	mm	140
Wendekreis	m	10,9
Tankinhalt	ca. l	52
Kühlsystem einschl. Heizung	l	7,7
Motoröl [2]	l	4,25
Leergewicht nach DIN/EU	kg	1300 / 1375
Zuladung nach DIN	kg	565
Zul. Gesamtgewicht	kg	1865
Zul. Achslasten vorne/hinten	kg	850 / 1090
Zul. Anhängelast (12%) gebremst/ungebremst	kg	1200 / 650
Zul. Dachlast/Zul. Stützlast	kg	75 / 75
Kofferraumvolumen	l	360 – 1200
Luftwiderstand	c_X x A	0,31 x 2,14
Motor		
Bauart/Anz. Zylinder/Ventile		R / 3 / 4
Motor-Technologie		BMW TwinPower Turbo Technologie: Turbolader, Direkteinspritzung High Precision Injection, vollvariable Ventilsteuerung (VALVETRONIC), variable Nockenwellensteuerung Doppel-VANOS
Hubraum effektiv	cm³	1499
Hub / Bohrung	mm	94,6 / 82,0
Verdichtung	:1	11,0
Kraftstoff		min ROZ 91
Leistung	kW/PS	80 / 109
bei Drehzahl	min^{-1}	4500 – 6000
Drehmoment	Nm	180
bei Drehzahl	min^{-1}	1250
Elektrik		
Batterie/Einbauort	Ah/–	90 / Gepäckraum
Lichtmaschine	A/W	180 / 2520
Fahrdynamik und Sicherheit		
Vorderradaufhängung		Doppelgelenk-Zugstreben-Federbeinachse in Aluminiumbauweise
Hinterradaufhängung		Fünf-Lenker-Achse in Stahlleichtbauweise mit doppelt elastischer Lagerung
Bremse vorne		Einkolben-Faustsattel-Scheibenbremsen
Bremse hinten		Einkolben-Faustsattel-Scheibenbremsen
Fahrstabilitätssysteme		Serienmäßig: DSC inkl. ABS, ASC und DTC (Dynamische Traktions Control), Kurvenbremshilfe CBC, Bremsassistent DBC, Trockenbremsfunktion, Fading-Ausgleich, Anfahrassistent
Sicherheitsausstattung		Serienmäßig: Airbags für Fahrer und Beifahrer, Seitenairbags für Fahrer und Beifahrer, Kopfairbags für die vordere und hintere Sitzreihe, Dreipunkt-Automatikgurte für alle Sitzplätze, vorn mit Gurtstrammer und Gurtkraftbegrenzer, Crash-Sensoren, Reifendruckanzeige
Lenkung		Elektromechanische Servolenkung (EPS), optional: Servotronic Funktion, Variable Sportlenkung
Gesamtübersetzung Lenkung	:1	15,0
Reifen vorne/hinten		195/55 R16 87H
Felgen vorne/hinten		6,5J x 16 Stahl

			BMW 116i 3-Türer
Getriebe			
Getriebeart			6-Gang manuell
Getriebeübersetzung	I	:1	4,552
	II	:1	2,548
	III	:1	1,659
	IV	:1	1,230
	V	:1	1,000
	VI	:1	0,830
	R	:1	4,138
Hinterachsübersetzung		:1	2,813
Fahrleistungen			
Leistungsgewicht (DIN)		kg/kW	16,3
Literleistung		kW/l	53,4
Beschleunigung	0–100 km/h	s	10,9
im 5. Gang	80–120 km/h	s	14,8
Höchstgeschwindigkeit		km/h	195
BMW EfficientDynamics			
BMW EfficientDynamics Maßnahmen serienmäßig			Bremsenergie-Rückgewinnung mit Rekuperationsanzeige, elektromechanische Servolenkung, Auto Start Stop Funktion, Schaltpunktanzeige, ECO PRO Modus, intelligenter Leichtbau, optimierte Aerodynamikeigenschaften, bedarfsgerecht gesteuerte Nebenaggregate, kennfeldgeregelte Ölpumpe, abkoppelbarer Klimakompressor, Hinterachsgetriebe mit optimierten Warmlaufeigenschaften, Reifen mit reduziertem Rollwiderstand
Verbrauch im EU-Zyklus [3)]			
mit Serienbereifung, mit Felgen 7J x 16 und Reifen 205/55 R16 sowie mit Winterbereifung			
städtisch		l/100 km	6,3
außerstädtisch		l/100 km	4,2
insgesamt		l/100 km	5,0
CO_2		g/km	116
mit Felgen 7J x 17 und Reifen 205/50 R17, mit Felgen 7,5J x 17 und Reifen 225/45 R 17, mit Felgen 7,5J x 17 vorn, 8J x 17 hinten und Reifen 225/45 R17 vorn, 245/40 R17 hinten			
städtisch		l/100 km	6,7
außerstädtisch		l/100 km	4,5
insgesamt		l/100 km	5,3
CO_2		g/km	123
mit Felgen 7,5J x 18 vorn, 8J x 18 hinten und Reifen 225/40 R18 vorn, 245/35 R18 hinten			
städtisch		l/100 km	6,8
außerstädtisch		l/100 km	4,6
insgesamt		l/100 km	5,4
CO_2		g/km	126
Emissionseinstufung			EU6
Versicherungseinstufung			
KH / VK / TK			14 / 18 / 20

Technische Daten gültig für ACEA Märkte/Zulassungsrelevante Daten teilweise nur für Deutschland (Gewichte)

[1)] Höhe mit Dachfinne: 1440 Millimeter
[2)] Öl-Wechselmenge
[3)] Kraftstoffverbrauchs- und CO_2-Emissionswerte abhängig vom gewählten Reifenformat

BMW 118i 3-Türer, BMW 120i 3-Türer.

		BMW 118i 3-Türer	BMW 120i 3-Türer
Karosserie			
Anzahl Türen / Sitzplätze		3 / 4 (5)	3 / 4 (5)
Länge/Breite/Höhe [1] (leer)	mm	4329 / 1765 / 1421	4329 / 1765 / 1421
Radstand	mm	2690	2690
Spurweite vorne/hinten	mm	1535 / 1569	1535 / 1569
Bodenfreiheit	mm	140	140
Wendekreis	m	10,9	10,9
Tankinhalt	ca. l	52	52
Kühlsystem einschl. Heizung	l	6,4	6,4
Motoröl [2]	l	4,2	4,2
Leergewicht nach DIN/EU	kg	1300 / 1375 (1315 / 1390)	1300 / 1375 (1315 / 1390)
Zuladung nach DIN	kg	565	565
Zul. Gesamtgewicht	kg	1865 (1880)	1865 (1880)
Zul. Achslasten vorne/hinten	kg	865 / 1090	870 / 1090
Zul. Anhängelast (12%) gebremst/ungebremst	kg	1200 / 670	1200 / 670
Zul. Dachlast/Zul. Stützlast	kg	75 / 75	75 / 75
Kofferraumvolumen	l	360 – 1200	360 – 1200
Luftwiderstand	c_x x A	0,31 x 2,14	0,31 x 2,14
Motor			
Bauart/Anz. Zylinder/Ventile		R / 4 / 4	R / 4 / 4
Motor-Technologie		BMW TwinPower Turbo Technologie: Twin-Scroll-Turbolader, Direkteinspritzung High Precision Injection, vollvariable Ventilsteuerung (VALVETRONIC), variable Nockenwellensteuerung Doppel-VANOS	
Hubraum effektiv	cm³	1598	1598
Hub / Bohrung	mm	85,8 / 77,0	85,8 / 77,0
Verdichtung	:1	10,5	10,5
Kraftstoff		min ROZ 91	min ROZ 91
Leistung	kW/PS	100 / 136	130 / 177
bei Drehzahl	min^{-1}	4400 – 6450	4800 – 6450
Drehmoment	Nm	220	250
bei Drehzahl	min^{-1}	1350 – 4300	1500 – 4500
Elektrik			
Batterie/Einbauort	Ah/–	80 / Gepäckraum	80 / Gepäckraum
Lichtmaschine	A/W	170 / 2380	170 / 2380
Fahrdynamik und Sicherheit			
Vorderradaufhängung		Doppelgelenk-Zugstreben-Federbeinachse in Aluminiumbauweise	
Hinterradaufhängung		Fünf-Lenker-Achse in Stahlleichtbauweise mit doppelt elastischer Lagerung	
Bremse vorne		Einkolben-Faustsattel-Scheibenbremsen	
Bremse hinten		Einkolben-Faustsattel-Scheibenbremsen	
Fahrstabilitätssysteme		Serienmäßig: DSC inkl. ABS, ASC und DTC (Dynamische Traktions Control), Kurvenbremshilfe CBC, Bremsassistent DBC, Trockenbremsfunktion, Fading-Ausgleich, Anfahrassistent	
Sicherheitsausstattung		Serienmäßig: Airbags für Fahrer und Beifahrer, Seitenairbags für Fahrer und Beifahrer, Kopfairbags für die vordere und hintere Sitzreihe, Dreipunkt-Automatikgurte für alle Sitzplätze, vorn mit Gurtstrammer und Gurtkraftbegrenzer, Crash-Sensoren, Reifendruckanzeige	
Lenkung		Elektromechanische Servolenkung (EPS), optional: Servotronic Funktion, Variable Sportlenkung	
Gesamtübersetzung Lenkung	:1	15,0	15,0
Reifen vorne/hinten		195/55 R16 87H	195/55 R16 87W
Felgen vorne/hinten		6,5J x 16 Stahl	6,5J x 16 Stahl

			BMW 118i 3-Türer	BMW 120i 3-Türer
Getriebe				
Getriebeart			6-Gang manuell (optional: 8-Gang Steptronic Getriebe)	
Getriebeübersetzung	I	:1	4,552 (4,714)	4,552 (4,714)
	II	:1	2,548 (3,143)	2,548 (3,143)
	III	:1	1,659 (2,106)	1,659 (2,106)
	IV	:1	1,230 (1,667)	1,230 (1,667)
	V	:1	1,000 (1,285)	1,000 (1,285)
	VI	:1	0,830 (1,000)	0,830 (1,000)
	VII	:1	– (0,839)	– (0,839)
	VIII	:1	– (0,667)	– (0,667)
	R	:1	4,138 (3,295)	4,138 (3,295)
Hinterachsübersetzung		:1	2,813 (3,077)	3,077 (3,077)
Fahrleistungen				
Leistungsgewicht (DIN)		kg/kW	13,0 (13,2)	10,0 (10,1)
Literleistung		kW/l	62,6	81,4
Beschleunigung	0–100 km/h	s	8,5 (8,7)	7,4 (7,2)
im 5. Gang	80–120 km/h	s	10,6 (–)	8,8 (–)
Höchstgeschwindigkeit		km/h	210 (210)	225 (222)
BMW EfficientDynamics				
BMW EfficientDynamics Maßnahmen serienmäßig			Bremsenergie-Rückgewinnung mit Rekuperationsanzeige, elektromechanische Servolenkung, Auto Start Stop Funktion, Schaltpunktanzeige, ECO PRO Modus, intelligenter Leichtbau, optimierte Aerodynamikeigenschaften, bedarfsgerecht gesteuerte Nebenaggregate, kennfeldgeregelte Ölpumpe, Hinterachsgetriebe mit optimierten Warmlaufeigenschaften, Reifen mit reduziertem Rollwiderstand	
Verbrauch im EU-Zyklus [3]				
mit Serienbereifung, mit Felgen 7J x 16 und Reifen 205/55 R16 sowie mit Winterbereifung				
städtisch		l/100 km	7,0 (7,2)	7,4 (7,1)
außerstädtisch		l/100 km	4,5 (4,6)	4,7 (4,6)
insgesamt		l/100 km	5,4 (5,6)	5,7 (5,6)
CO_2		g/km	125 (129)	132 (129)
mit Felgen 7J x 17 und Reifen 205/50 R17, mit Felgen 7,5J x 17 und Reifen 225/45 R 17, mit Felgen 7,5J x 17 vorn, 8J x 17 hinten und Reifen 225/45 R17 vorn, 245/40 R17 hinten				
städtisch		l/100 km	7,2 (7,4)	7,6 (7,4)
außerstädtisch		l/100 km	4,6 (4,8)	4,8 (4,8)
insgesamt		l/100 km	5,6 (5,7)	5,8 (5,7)
CO_2		g/km	129 (133)	136 (133)
mit Felgen 7,5J x 18 vorn, 8J x 18 hinten und Reifen 225/40 R18 vorn, 245/35 R18 hinten				
städtisch		l/100 km	7,4 (7,6)	7,8 (7,6)
außerstädtisch		l/100 km	4,7 (4,9)	4,9 (4,9)
insgesamt		l/100 km	5,7 (5,9)	6,0 (5,9)
CO_2		g/km	133 (137)	139 (137)
Emissionseinstufung			EU6	EU6
Versicherungseinstufung				
KH / VK / TK			16 / 20 / 20	17 / 23 / 20

Technische Daten gültig für ACEA Märkte/Zulassungsrelevante Daten teilweise nur für Deutschland (Gewichte)
Werte in Klammern gelten für Automatikgetriebe

[1] Höhe mit Dachfinne: 1440 Millimeter
[2] Öl-Wechselmenge
[3] Kraftstoffverbrauchs- und CO_2-Emissionswerte abhängig vom gewählten Reifenformat

BMW 125i 3-Türer.

		BMW 125i 3-Türer
Karosserie		
Anzahl Türen / Sitzplätze		3 / 4 (5)
Länge/Breite/Höhe [1] (leer)	mm	4329 / 1765 / 1421
Radstand	mm	2690
Spurweite vorne/hinten	mm	1521 / 1556
Bodenfreiheit	mm	140
Wendekreis	m	10,9
Tankinhalt	ca. l	52
Kühlsystem einschl. Heizung	l	7,0 (7,6)
Motoröl [2]	l	5,0
Leergewicht nach DIN/EU	kg	1350 / 1425 (1370 / 1445)
Zuladung nach DIN	kg	565
Zul. Gesamtgewicht	kg	1915 (1935)
Zul. Achslasten vorne/hinten	kg	895 / 1120
Zul. Anhängelast (12%) gebremst/ungebremst	kg	1200 / 680
Zul. Dachlast/Zul. Stützlast	kg	75 / 75
Kofferraumvolumen	l	360 – 1200
Luftwiderstand	c_X x A	0,32 x 2,14
Motor		
Bauart/Anz. Zylinder/Ventile		R / 4 / 4
Motor-Technologie		BMW TwinPower Turbo Technologie: Twin-Scroll-Turbolader, Direkteinspritzung High Precision Injection, vollvariable Ventilsteuerung (VALVETRONIC), variable Nockenwellensteuerung Doppel-VANOS
Hubraum effektiv	cm³	1997
Hub / Bohrung	mm	90,1 / 84,0
Verdichtung	:1	10,0
Kraftstoff		min ROZ 91
Leistung	kW/PS	160 / 218
bei Drehzahl	min^{-1}	5000
Drehmoment	Nm	310
bei Drehzahl	min^{-1}	1350 – 4800
Elektrik		
Batterie/Einbauort	Ah/–	80 / Gepäckraum
Lichtmaschine	A/W	170 / 2380
Fahrdynamik und Sicherheit		
Vorderradaufhängung		Doppelgelenk-Zugstreben-Federbeinachse in Aluminiumbauweise
Hinterradaufhängung		Fünf-Lenker-Achse in Stahlleichtbauweise mit doppelt elastischer Lagerung
Bremse vorne		Einkolben-Faustsattel-Scheibenbremsen
Bremse hinten		Einkolben-Faustsattel-Scheibenbremsen
Fahrstabilitätssysteme		Serienmäßig: DSC inkl. ABS, ASC und DTC (Dynamische Traktions Control), Kurvenbremshilfe CBC, Bremsassistent DBC, Trockenbremsfunktion, Fading-Ausgleich, Anfahrassistent
Sicherheitsausstattung		Serienmäßig: Airbags für Fahrer und Beifahrer, Seitenairbags für Fahrer und Beifahrer, Kopfairbags für die vordere und hintere Sitzreihe, Dreipunkt-Automatikgurte für alle Sitzplätze, vorn mit Gurtstrammer und Gurtkraftbegrenzer, Crash-Sensoren, Reifendruckanzeige
Lenkung		Elektromechanische Servolenkung (EPS), optional: Servotronic Funktion, Variable Sportlenkung
Gesamtübersetzung Lenkung	:1	15,0
Reifen vorne/hinten		205/50 R17 89Y
Felgen vorne/hinten		7J x 17 LM

			BMW 125i 3-Türer
Getriebe			
Getriebeart			6-Gang manuell (optional: 8-Gang Steptronic Getriebe)
Getriebeübersetzung	I	:1	3,683 (4,714)
	II	:1	2,062 (3,143)
	III	:1	1,313 (2,106)
	IV	:1	1,000 (1,667)
	V	:1	0,809 (1,285)
	VI	:1	0,677 (1,000)
	VII	:1	– (0,839)
	VIII	:1	– (0,667)
	R	:1	3,348 (3,295)
Hinterachsübersetzung		:1	3,909 (3,077)
Fahrleistungen			
Leistungsgewicht (DIN)		kg/kW	8,4 (8,6)
Literleistung		kW/l	80,1
Beschleunigung	0–100 km/h	s	6,4 (6,2)
im 5. Gang	80–120 km/h	s	7,5
Höchstgeschwindigkeit		km/h	245 (243)
BMW EfficientDynamics			
BMW EfficientDynamics Maßnahmen serienmäßig			Bremsenergie-Rückgewinnung mit Rekuperationsanzeige, elektromechanische Servolenkung, Auto Start Stop Funktion, Schaltpunktanzeige, ECO PRO Modus mit Segel-Funktion (Automatik), intelligenter Leichtbau, optimierte Aerodynamikeigenschaften, bedarfsgerecht gesteuerte Nebenaggregate, kennfeldgeregelte Ölpumpe, Hinterachsgetriebe mit optimierten Warmlaufeigenschaften, Reifen mit reduziertem Rollwiderstand
Verbrauch im EU-Zyklus [3)]			
mit Serienbereifung			
städtisch		l/100 km	8,6 (8,5)
außerstädtisch		l/100 km	5,4 (5,1)
insgesamt		l/100 km	6,6 (6,3)
CO_2		g/km	154 (148)
mit Felgen 7,5J x 17 und Reifen 225/45 R 17 sowie mit Winterbereifung, mit Felgen 7,5J x 17 vorn, 8J x 17 hinten und Reifen 225/45 R17 vorn, 245/40 R17 hinten, mit Felgen 7,5J x 18 vorn, 8J x 18 hinten und Reifen 225/40 R18 vorn, 245/35 R18 hinten			
städtisch		l/100 km	8,9 (8,7)
außerstädtisch		l/100 km	5,4 (5,2)
insgesamt		l/100 km	6,7 (6,5)
CO_2		g/km	157 (151)
Emissionseinstufung			EU6
Versicherungseinstufung			
KH / VK / TK			17 / 25 / 23

Technische Daten gültig für ACEA Märkte/Zulassungsrelevante Daten teilweise nur für Deutschland (Gewichte)
Werte in Klammern gelten für Automatikgetriebe

[1)] Höhe mit Dachfinne: 1440 Millimeter
[2)] Öl-Wechselmenge
[3)] Kraftstoffverbrauchs- und CO_2-Emissionswerte abhängig vom gewählten Reifenformat

BMW M135i 3-Türer, BMW M135i xDrive 3-Türer.

		BMW M135i 3-Türer	BMW M135i xDrive 3-Türer
Karosserie			
Anzahl Türen / Sitzplätze		3 / 4 (5)	3 / 4 (5)
Länge/Breite/Höhe [1] (leer)	mm	4324 / 1765 / 1411	4324 / 1765 / 1411
Radstand	mm	2690	2690
Spurweite vorne/hinten	mm	1516 / 1534	1516 / 1534
Bodenfreiheit	mm	130	130
Wendekreis	m	10,9	11,3
Tankinhalt	ca. l	52	52
Kühlsystem einschl. Heizung	l	6,9 (7,1)	7,1
Motoröl [2]	l	6,5	6,5
Leergewicht nach DIN/EU	kg	1430 / 1505 (1445 / 1520)	1515 / 1590
Zuladung nach DIN	kg	565	550
Zul. Gesamtgewicht	kg	1995 (2010)	2065
Zul. Achslasten vorne/hinten	kg	955 / 1120	1010 / 1120
Zul. Anhängelast (12%) gebremst/ungebremst	kg	– / –	– / –
Zul. Dachlast/Zul. Stützlast	kg	75 / –	75 / –
Kofferraumvolumen	l	360 – 1200	360 – 1200
Luftwiderstand	c_X x A	0,34 x 2,14	0,35 x 2,14
Motor			
Bauart/Anz. Zylinder/Ventile		R / 6 / 4	R / 6 / 4
Motor-Technologie		M Performance TwinPower Turbo Technologie: Twin-Scroll-Turbolader, Direkteinspritzung High Precision Injection, vollvariable Ventilsteuerung (VALVETRONIC), variable Nockenwellensteuerung Doppel-VANOS	
Hubraum effektiv	cm³	2979	2979
Hub / Bohrung	mm	89,6 / 84,0	89,6 / 84,0
Verdichtung	:1	10,2	10,2
Kraftstoff		min ROZ 91	min ROZ 91
Leistung	kW/PS	240 / 326	240 / 326
bei Drehzahl	min^{-1}	5800 – 6000	5800 – 6000
Drehmoment	Nm	450	450
bei Drehzahl	min^{-1}	1300 – 4500	1300 – 4500
Elektrik			
Batterie/Einbauort	Ah/–	80 / Gepäckraum	80 / Gepäckraum
Lichtmaschine	A/W	170 / 2380	170 / 2380
Fahrdynamik und Sicherheit			
Vorderradaufhängung		Doppelgelenk-Zugstreben-Federbeinachse in Aluminiumbauweise mit M spezifischer Elastokinematik	
Hinterradaufhängung		Fünf-Lenker-Achse in Stahlleichtbauweise mit doppelt elastischer Lagerung	
Bremse vorne		Vierkolben-Festsattel-Scheibenbremsen	
Bremse hinten		Zweikolben-Festsattel-Scheibenbremsen	
Fahrstabilitätssysteme		Serienmäßig: DSC inkl. ABS, ASC und DTC (Dynamische Traktions Control), Kurvenbremshilfe CBC, Bremsassistent DBC, Trockenbremsfunktion, Fading-Ausgleich, Anfahrassistent; BMW M135i xDrive: Vernetzung mit Allradsystem xDrive im Integrated Chassis Management (ICM)	
Sicherheitsausstattung		Serienmäßig: Airbags für Fahrer und Beifahrer, Seitenairbags für Fahrer und Beifahrer, Kopfairbags für die vordere und hintere Sitzreihe, Dreipunkt-Automatikgurte für alle Sitzplätze, vorn mit Gurtstrammer und Gurtkraftbegrenzer, Crash-Sensoren, Reifendruckanzeige	
Lenkung		Elektromechanische Servolenkung (EPS), Variable Sportlenkung inklusive Servotronic Funktion	
Gesamtübersetzung Lenkung	:1	14,5	14,6
Reifen vorne/hinten		225/40 ZR18 88Y/ 245/35 ZR18 92Y XL	225/40 ZR18 88Y/ 245/35 ZR18 92Y XL
Felgen vorne/hinten		7,5J x 18 LM/ 8J x 18 LM	7,5J x 18 LM/ 8J x 18 LM

			BMW M135i 3-Türer	BMW M135i xDrive 3-Türer
Getriebe				
Getriebeart			6-Gang manuell (optional: 8-Gang Steptronic Sport Getriebe)	8-Gang Steptronic Sport Getriebe
Getriebeübersetzung	I	:1	4,110 (4,714)	4,714
	II	:1	2,315 (3,143)	3,143
	III	:1	1,542 (2,106)	2,106
	IV	:1	1,179 (1,667)	1,667
	V	:1	1,000 (1,285)	1,285
	VI	:1	0,846 (1,000)	1,000
	VII	:1	– (0,839)	0,839
	VIII	:1	– (0,667)	0,667
	R	:1	3,727 (3,295)	3,295
Hinterachsübersetzung		:1	3,077 (3,077)	3,077
Fahrleistungen				
Leistungsgewicht (DIN)		kg/kW	6,0 (6,0)	6,3
Literleistung		kW/l	80,6	80,6
Beschleunigung	0–100 km/h	s	5,1 (4,9)	4,7
im 5. Gang	80–120 km/h	s	5,0 (–)	–
Höchstgeschwindigkeit		km/h	250 (250)	250
BMW EfficientDynamics				
BMW EfficientDynamics Maßnahmen serienmäßig			Bremsenergie-Rückgewinnung mit Rekuperationsanzeige, elektromechanische Servolenkung, Auto Start Stop Funktion, Schaltpunktanzeige, ECO PRO Modus mit Segel-Funktion (Automatik), intelligenter Leichtbau, optimierte Aerodynamikeigenschaften, bedarfsgerecht gesteuerte Nebenaggregate, kennfeldgeregelte Ölpumpe, Hinterachsgetriebe mit optimierten Warmlaufeigenschaften, wirkungsgrad- und gewichtsoptimiertes Verteilergetriebe (BMW M135i xDrive), Reifen mit reduziertem Rollwiderstand	
Verbrauch im EU-Zyklus				
städtisch		l/100 km	10,9 (10,3)	10,8
außerstädtisch		l/100 km	6,4 (5,9)	6,1
insgesamt		l/100 km	8,0 (7,5)	7,8
CO_2		g/km	188 (175)	182
Emissionseinstufung			EU6	EU6
Versicherungseinstufung				
KH / VK / TK			18 / 27 / 23	18 / 27 / 23

Technische Daten gültig für ACEA Märkte/Zulassungsrelevante Daten teilweise nur für Deutschland (Gewichte)
BMW M135i: Werte in Klammern gelten für Automatikgetriebe (serienmäßig im BMW M135i xDrive)

[1] Höhe mit Dachfinne: 1430 Millimeter
[2] Öl-Wechselmenge

BMW 116d 3-Türer.

		BMW 116d 3-Türer
Karosserie		
Anzahl Türen / Sitzplätze		3 / 4 (5)
Länge/Breite/Höhe [1] (leer)	mm	4329 / 1765 / 1421
Radstand	mm	2690
Spurweite vorne/hinten	mm	1535 / 1569
Bodenfreiheit	mm	140
Wendekreis	m	10,9
Tankinhalt	ca. l	52
Kühlsystem einschl. Heizung	l	7,0
Motoröl [2]	l	4,4
Leergewicht nach DIN/EU	kg	1320 / 1395 (1350 / 1425)
Zuladung nach DIN	kg	565
Zul. Gesamtgewicht	kg	1885 (1915)
Zul. Achslasten vorne/hinten	kg	885 / 1090
Zul. Anhängelast (12%) gebremst/ungebremst	kg	1500 / 690
Zul. Dachlast/Zul. Stützlast	kg	75 / 75
Kofferraumvolumen	l	360 – 1200
Luftwiderstand	c_X x A	0,30 x 2,14
Motor		
Bauart/Anz. Zylinder/Ventile		R / 3 / 4
Motor-Technologie		BMW TwinPower Turbo Technologie: Turbolader mit variabler Einlassgeometrie, Common-Rail-Direkteinspritzung mit Magnetventil-Injektoren, maximaler Einspritzdruck: 2000 bar
Hubraum effektiv	cm³	1496
Hub / Bohrung	mm	90,0 / 84,0
Verdichtung	:1	16,5
Kraftstoff		Diesel
Leistung	kW/PS	85 / 116
bei Drehzahl	min^{-1}	4000
Drehmoment	Nm	270
bei Drehzahl	min^{-1}	1750 – 2250
Elektrik		
Batterie/Einbauort	Ah/–	90 / Gepäckraum
Lichtmaschine	A/W	180 / 2520
Fahrdynamik und Sicherheit		
Vorderradaufhängung		Doppelgelenk-Zugstreben-Federbeinachse in Aluminiumbauweise
Hinterradaufhängung		Fünf-Lenker-Achse in Stahlleichtbauweise mit doppelt elastischer Lagerung
Bremse vorne		Einkolben-Faustsattel-Scheibenbremsen
Bremse hinten		Einkolben-Faustsattel-Scheibenbremsen
Fahrstabilitätssysteme		Serienmäßig: DSC inkl. ABS, ASC und DTC (Dynamische Traktions Control), Kurvenbremshilfe CBC, Bremsassistent DBC, Trockenbremsfunktion, Fading-Ausgleich, Anfahrassistent
Sicherheitsausstattung		Serienmäßig: Airbags für Fahrer und Beifahrer, Seitenairbags für Fahrer und Beifahrer, Kopfairbags für die vordere und hintere Sitzreihe, Dreipunkt-Automatikgurte für alle Sitzplätze, vorn mit Gurtstrammer und Gurtkraftbegrenzer, Crash-Sensoren, Reifendruckanzeige
Lenkung		Elektromechanische Servolenkung (EPS), optional: Servotronic Funktion, Variable Sportlenkung
Gesamtübersetzung Lenkung	:1	15,0
Reifen vorne/hinten		195/55 R16 87H
Felgen vorne/hinten		6,5J x 16 Stahl

			BMW 116d 3-Türer
Getriebe			
Getriebeart			6-Gang manuell (optional: 8-Gang Steptronic Getriebe)
Getriebeübersetzung	I	:1	4,002 (5,000)
	II	:1	2,130 (3,200)
	III	:1	1,396 (2,143)
	IV	:1	1,000 (1,720)
	V	:1	0,781 (1,314)
	VI	:1	0,668 (1,000)
	VII	:1	– (0,822)
	VIII	:1	– (0,640)
	R	:1	3,647 (3,456)
Hinterachsübersetzung		:1	3,077 (2,647)
Fahrleistungen			
Leistungsgewicht (DIN)		kg/kW	15,5 (15,9)
Literleistung		kW/l	56,8
Beschleunigung	0–100 km/h	s	10,3 (10,3)
im 5. Gang	80–120 km/h	s	11,7
Höchstgeschwindigkeit		km/h	200 (200)
BMW EfficientDynamics			
BMW EfficientDynamics Maßnahmen serienmäßig			Bremsenergie-Rückgewinnung mit Rekuperationsanzeige, elektromechanische Servolenkung, Auto Start Stop Funktion, Schaltpunktanzeige, ECO PRO Modus mit Segel-Funktion (Automatik), intelligenter Leichtbau, optimierte Aerodynamikeigenschaften, bedarfsgerecht gesteuerte Nebenaggregate, kennfeldgeregelte Ölpumpe, abkoppelbarer Klimakompressor, Hinterachsgetriebe mit optimierten Warmlaufeigenschaften, Reifen mit reduziertem Rollwiderstand
Verbrauch im EU-Zyklus [3)]			
mit Serienbereifung, mit Felgen 7J x 16 und Reifen 205/55 R16 sowie mit Winterbereifung			
städtisch		l/100 km	4,3 (4,1)
außerstädtisch		l/100 km	3,3 (3,4)
insgesamt		l/100 km	3,7 (3,6)
CO_2		g/km	97 (96)
mit Felgen 7J x 17 und Reifen 205/50 R17, mit Felgen 7,5J x 17 und Reifen 225/45 R 17, mit Felgen 7,5J x 17 vorn, 8J x 17 hinten und Reifen 225/45 R17 vorn, 245/40 R17 hinten			
städtisch		l/100 km	4,7 (4,4)
außerstädtisch		l/100 km	3,6 (3,6)
insgesamt		l/100 km	4,0 (3,9)
CO_2		g/km	104 (103)
mit Felgen 7,5J x 18 vorn, 8J x 18 hinten und Reifen 225/40 R18 vorn, 245/35 R18 hinten			
städtisch		l/100 km	4,8 (4,6)
außerstädtisch		l/100 km	3,7 (3,8)
insgesamt		l/100 km	4,1 (4,1)
CO_2		g/km	107 (107)
Emissionseinstufung			EU6
Versicherungseinstufung			
KH / VK / TK			18 / 21 / 24

Technische Daten gültig für ACEA Märkte/Zulassungsrelevante Daten teilweise nur für Deutschland (Gewichte)
Werte in Klammern gelten für Automatikgetriebe

[1)] Höhe mit Dachfinne: 1440 Millimeter
[2)] Öl-Wechselmenge
[3)] Kraftstoffverbrauchs- und CO_2-Emissionswerte abhängig vom gewählten Reifenformat

BMW 116d EfficientDynamics Edition 3-Türer.

		BMW 116d EfficientDynamics Edition 3-Türer
Karosserie		
Anzahl Türen / Sitzplätze		3 / 4 (5)
Länge/Breite/Höhe [1] (leer)	mm	4329 / 1765 / 1413
Radstand	mm	2690
Spurweite vorne/hinten	mm	1523 / 1558
Bodenfreiheit	mm	132
Wendekreis	m	10,9
Tankinhalt	ca. l	52
Kühlsystem einschl. Heizung	l	7,0
Motoröl [2]	l	4,4
Leergewicht nach DIN/EU	kg	1320 / 1395
Zuladung nach DIN	kg	565
Zul. Gesamtgewicht	kg	1885
Zul. Achslasten vorne/hinten	kg	855 / 1090
Zul. Anhängelast (12%) gebremst/ungebremst	kg	– / –
Zul. Dachlast/Zul. Stützlast	kg	75 / –
Kofferraumvolumen	l	360 – 1200
Luftwiderstand	c_X x A	0,29 x 2,14
Motor		
Bauart/Anz. Zylinder/Ventile		R / 3 / 4
Motor-Technologie		BMW TwinPower Turbo Technologie: Turbolader mit variabler Einlassgeometrie, Common-Rail-Direkteinspritzung mit Magnetventil-Injektoren, maximaler Einspritzdruck: 2000 bar
Hubraum effektiv	cm³	1496
Hub / Bohrung	mm	90,0 / 84,0
Verdichtung	:1	16,5
Kraftstoff		Diesel
Leistung	kW/PS	85 / 116
bei Drehzahl	min^{-1}	4000
Drehmoment	Nm	270
bei Drehzahl	min^{-1}	1750 – 2250
Elektrik		
Batterie/Einbauort	Ah/–	90 / Gepäckraum
Lichtmaschine	A/W	180 / 2520
Fahrdynamik und Sicherheit		
Vorderradaufhängung		Doppelgelenk-Zugstreben-Federbeinachse in Aluminiumbauweise
Hinterradaufhängung		Fünf-Lenker-Achse in Stahlleichtbauweise mit doppelt elastischer Lagerung
Bremse vorne		Einkolben-Faustsattel-Scheibenbremsen
Bremse hinten		Einkolben-Faustsattel-Scheibenbremsen
Fahrstabilitätssysteme		Serienmäßig: DSC inkl. ABS, ASC und DTC (Dynamische Traktions Control), Kurvenbremshilfe CBC, Bremsassistent DBC, Trockenbremsfunktion, Fading-Ausgleich, Anfahrassistent
Sicherheitsausstattung		Serienmäßig: Airbags für Fahrer und Beifahrer, Seitenairbags für Fahrer und Beifahrer, Kopfairbags für die vordere und hintere Sitzreihe, Dreipunkt-Automatikgurte für alle Sitzplätze, vorn mit Gurtstrammer und Gurtkraftbegrenzer, Crash-Sensoren, Reifendruckanzeige
Lenkung		Elektromechanische Servolenkung (EPS), optional: Servotronic Funktion, Variable Sportlenkung
Gesamtübersetzung Lenkung	:1	15,0
Reifen vorne/hinten		205/55 R16 91V
Felgen vorne/hinten		7J x 16 Stahl

			BMW 116d EfficientDynamics Edition 3-Türer
Getriebe			
Getriebeart			6-Gang manuell
Getriebeübersetzung	I	:1	4,002
	II	:1	2,130
	III	:1	1,396
	IV	:1	1,000
	V	:1	0,781
	VI	:1	0,668
	R	:1	3,647
Hinterachsübersetzung		:1	2,929
Fahrleistungen			
Leistungsgewicht (DIN)		kg/kW	15,5
Literleistung		kW/l	56,8
Beschleunigung	0–100 km/h	s	10,4
im 5. Gang	80–120 km/h	s	12,9
Höchstgeschwindigkeit		km/h	195
BMW EfficientDynamics			
BMW EfficientDynamics Maßnahmen serienmäßig			Bremsenergie-Rückgewinnung mit Rekuperationsanzeige, elektromechanische Servolenkung, Auto Start Stop Funktion, Schaltpunktanzeige, ECO PRO Modus, intelligenter Leichtbau, optimierte Aerodynamikeigenschaften, aktive Luftklappensteuerung, bedarfsgerecht gesteuerte Nebenaggregate, kennfeldgeregelte Ölpumpe, abkoppelbarer Klimakompressor, Hinterachsgetriebe mit optimierten Warmlaufeigenschaften, Reifen mit reduziertem Rollwiderstand
Verbrauch im EU-Zyklus [3]			
mit Serienbereifung			
städtisch		l/100 km	3,9
außerstädtisch		l/100 km	3,1
insgesamt		l/100 km	3,4
CO_2		g/km	89
mit Felgen 7J x 17 und Reifen 205/50 R17, mit Felgen 7,5J x 17 und Reifen 225/45 R 17, mit Felgen 7,5J x 17 vorn, 8J x 17 hinten und Reifen 225/45 R17 vorn, 245/40 R17 hinten sowie mit Winterbereifung			
städtisch		l/100 km	4,3
außerstädtisch		l/100 km	3,4
insgesamt		l/100 km	3,7
CO_2		g/km	98
mit Felgen 7,5J x 18 vorn, 8J x 18 hinten und Reifen 225/40 R18 vorn, 245/35 R18 hinten			
städtisch		l/100 km	4,4
außerstädtisch		l/100 km	3,5
insgesamt		l/100 km	3,8
CO_2		g/km	101
Emissionseinstufung			EU6
Versicherungseinstufung			
KH / VK / TK			18 / 21 / 24

Technische Daten gültig für ACEA Märkte/Zulassungsrelevante Daten teilweise nur für Deutschland (Gewichte)

[1] Höhe mit Dachfinne: 1432 Millimeter
[2] Öl-Wechselmenge
[3] Kraftstoffverbrauchs- und CO_2-Emissionswerte abhängig vom gewählten Reifenformat

BMW 118d 3-Türer, BMW 118d xDrive 3-Türer.

		BMW 118d 3-Türer	BMW 118d xDrive 3-Türer
Karosserie			
Anzahl Türen / Sitzplätze		3 / 4 (5)	3 / 4 (5)
Länge/Breite/Höhe [1] (leer)	mm	4329 / 1765 / 1421	4329 / 1765 / 1421
Radstand	mm	2690	2690
Spurweite vorne/hinten	mm	1535 / 1569	1522 / 1556
Bodenfreiheit	mm	140	140
Wendekreis	m	10,9	11,3
Tankinhalt	ca. l	52	52
Kühlsystem einschl. Heizung	l	7,0	7,0
Motoröl [2]	l	5,0	5,0
Leergewicht nach DIN/EU	kg	1350 / 1425 (1375 / 1450)	1420 / 1495
Zuladung nach DIN	kg	565	550
Zul. Gesamtgewicht	kg	1915 (1940)	1970
Zul. Achslasten vorne/hinten	kg	900 / 1090	940 / 1090
Zul. Anhängelast (12%) gebremst/ungebremst	kg	1500 / 690	1500 / 710
Zul. Dachlast/Zul. Stützlast	kg	75 / 75	75 / 75
Kofferraumvolumen	l	360 – 1200	360 – 1200
Luftwiderstand	c_X x A	0,30 x 2,14	0,31 x 2,14
Motor			
Bauart/Anz. Zylinder/Ventile		R / 4 / 4	R / 4 / 4
Motor-Technologie		BMW TwinPower Turbo Technologie: Turbolader mit variabler Einlassgeometrie, Common-Rail-Direkteinspritzung mit Magnetventil-Injektoren, maximaler Einspritzdruck: 2000 bar	
Hubraum effektiv	cm³	1995	1995
Hub / Bohrung	mm	90,0 / 84,0	90,0 / 84,0
Verdichtung	:1	16,5	16,5
Kraftstoff		Diesel	Diesel
Leistung	kW/PS	110 / 150	110 / 150
bei Drehzahl	min^{-1}	4000	4000
Drehmoment	Nm	320	320
bei Drehzahl	min^{-1}	1500 – 3000	1500 – 3000
Elektrik			
Batterie/Einbauort	Ah/–	90 / Gepäckraum	90 / Gepäckraum
Lichtmaschine	A/W	150 / 2100	150 / 2100
Fahrdynamik und Sicherheit			
Vorderradaufhängung		Doppelgelenk-Zugstreben-Federbeinachse in Aluminiumbauweise	
Hinterradaufhängung		Fünf-Lenker-Achse in Stahlleichtbauweise mit doppelt elastischer Lagerung	
Bremse vorne		Einkolben-Faustsattel-Scheibenbremsen	
Bremse hinten		Einkolben-Faustsattel-Scheibenbremsen	
Fahrstabilitätssysteme		Serienmäßig: DSC inkl. ABS, ASC und DTC (Dynamische Traktions Control), Kurvenbremshilfe CBC, Bremsassistent DBC, Trockenbremsfunktion, Fading-Ausgleich, Anfahrassistent; BMW 118d xDrive: Vernetzung mit Allradsystem xDrive im Integrated Chassis Management (ICM)	
Sicherheitsausstattung		Serienmäßig: Airbags für Fahrer und Beifahrer, Seitenairbags für Fahrer und Beifahrer, Kopfairbags für die vordere und hintere Sitzreihe, Dreipunkt-Automatikgurte für alle Sitzplätze, vorn mit Gurtstrammer und Gurtkraftbegrenzer, Crash-Sensoren, Reifendruckanzeige	
Lenkung		Elektromechanische Servolenkung (EPS), optional: Servotronic Funktion, Variable Sportlenkung	
Gesamtübersetzung Lenkung	:1	15,0	15,1
Reifen vorne/hinten		195/55 R16 87W	205/55 R16 91V
Felgen vorne/hinten		6,5J x 16 Stahl	7J x 16 Stahl

			BMW 118d 3-Türer	BMW 118d xDrive 3-Türer
Getriebe				
Getriebeart			6-Gang manuell (optional: 8-Gang Steptronic Getriebe)	6-Gang manuell
Getriebeübersetzung	I	:1	4,002 (5,000)	4,110
	II	:1	2,130 (3,200)	2,248
	III	:1	1,396 (2,143)	1,403
	IV	:1	1,000 (1,720)	1,000
	V	:1	0,781 (1,314)	0,802
	VI	:1	0,668 (1,000)	0,659
	VII	:1	– (0,822)	–
	VIII	:1	– (0,640)	–
	R	:1	3,647 (3,456)	3,727
Hinterachsübersetzung		:1	3,077 (2,647)	3,154
Fahrleistungen				
Leistungsgewicht (DIN)		kg/kW	12,3 (12,5)	12,9
Literleistung		kW/l	55,1	55,1
Beschleunigung	0–100 km/h	s	8,3 (8,1)	8,4
im 5. Gang	80–120 km/h	s	9,2 (–)	9,5
Höchstgeschwindigkeit		km/h	212 (212)	210
BMW EfficientDynamics				
BMW EfficientDynamics Maßnahmen serienmäßig			Bremsenergie-Rückgewinnung mit Rekuperationsanzeige, elektromechanische Servolenkung, Auto Start Stop Funktion, Schaltpunktanzeige, ECO PRO Modus mit Segel-Funktion (Automatik), intelligenter Leichtbau, optimierte Aerodynamikeigenschaften, bedarfsgerecht gesteuerte Nebenaggregate, kennfeldgeregelte Ölpumpe, abkoppelbarer Klimakompressor, Hinterachsgetriebe mit optimierten Warmlaufeigenschaften, wirkungsgrad- und gewichtsoptimiertes Verteilergetriebe (BMW 118d xDrive), Reifen mit reduziertem Rollwiderstand	
Verbrauch im EU-Zyklus [3]				
mit Serienbereifung				
städtisch		l/100 km	5,0 (4,7)	5,1
außerstädtisch		l/100 km	3,6 (3,6)	3,8
insgesamt		l/100 km	4,1 (4,0)	4,3
CO_2		g/km	109 (105)	113
mit Felgen 7J x 16 und Reifen 205/55 R16 (BMW 118d), mit Felgen 7J x 17 und Reifen 205/50 R17, mit Felgen 7,5J x 17 und Reifen 225/45 R 17 sowie mit Winterbereifung, mit Felgen 7,5J x 17 vorn, 8J x 17 hinten und Reifen 225/45 R17 vorn, 245/40 R17 hinten				
städtisch		l/100 km	4,8 (4,5)	5,4
außerstädtisch		l/100 km	3,5 (3,4)	4,0
insgesamt		l/100 km	4,0 (3,8)	4,5
CO_2		g/km	104 (99)	119
mit Felgen 7,5J x 18 vorn, 8J x 18 hinten und Reifen 225/40 R18 vorn, 245/35 R18 hinten				
städtisch		l/100 km	5,2 (4,9)	5,6
außerstädtisch		l/100 km	3,8 (3,8)	4,1
insgesamt		l/100 km	4,3 (4,2)	4,7
CO_2		g/km	114 (110)	123
Emissionseinstufung			EU6	EU6
Versicherungseinstufung				
KH / VK / TK			18 / 21 / 24	18 / 21 / 24

Technische Daten gültig für ACEA Märkte/Zulassungsrelevante Daten teilweise nur für Deutschland (Gewichte)
BMW 118d: Werte in Klammern gelten für Automatikgetriebe

[1] Höhe mit Dachfinne: 1440 Millimeter
[2] Öl-Wechselmenge
[3] Kraftstoffverbrauchs- und CO_2-Emissionswerte abhängig vom gewählten Reifenformat

BMW 120d 3-Türer, BMW 120d xDrive 3-Türer.

		BMW 120d 3-Türer	BMW 120d xDrive 3-Türer
Karosserie			
Anzahl Türen / Sitzplätze		3 / 4 (5)	3 / 4 (5)
Länge/Breite/Höhe [1] (leer)	mm	4329 / 1765 / 1421	4329 / 1765 / 1421
Radstand	mm	2690	2690
Spurweite vorne/hinten	mm	1521 / 1556	1522 / 1556
Bodenfreiheit	mm	140	140
Wendekreis	m	10,9	11,3
Tankinhalt	ca. l	52	52
Kühlsystem einschl. Heizung	l	7,0	7,0
Motoröl [2]	l	5,0	5,0
Leergewicht nach DIN/EU	kg	1370 / 1445 (1385 / 1460)	1450 / 1525
Zuladung nach DIN	kg	565	550
Zul. Gesamtgewicht	kg	1935 (1950)	2000
Zul. Achslasten vorne/hinten	kg	900 / 1090	975 / 1090
Zul. Anhängelast (12%) gebremst/ungebremst	kg	1500 / 710	1500 / 750
Zul. Dachlast/Zul. Stützlast	kg	75 / 75	75 / 75
Kofferraumvolumen	l	360 – 1200	360 – 1200
Luftwiderstand	c_x x A	0,30 x 2,14	0,31 x 2,14
Motor			
Bauart/Anz. Zylinder/Ventile		R / 4 / 4	R / 4 / 4
Motor-Technologie		BMW TwinPower Turbo Technologie: Turbolader mit variabler Einlassgeometrie, Common-Rail-Direkteinspritzung mit Magnetventil-Injektoren, maximaler Einspritzdruck: 2000 bar	
Hubraum effektiv	cm³	1995	1995
Hub / Bohrung	mm	90,0 / 84,0	90,0 / 84,0
Verdichtung	:1	16,5	16,5
Kraftstoff		Diesel	Diesel
Leistung	kW/PS	140 / 190	140 / 190
bei Drehzahl	min^{-1}	4000	4000
Drehmoment	Nm	400	400
bei Drehzahl	min^{-1}	1750 – 2500	1750 – 2500
Elektrik			
Batterie/Einbauort	Ah/–	90 / Gepäckraum	90 / Gepäckraum
Lichtmaschine	A/W	150 / 2100	150 / 2100
Fahrdynamik und Sicherheit			
Vorderradaufhängung		Doppelgelenk-Zugstreben-Federbeinachse in Aluminiumbauweise	
Hinterradaufhängung		Fünf-Lenker-Achse in Stahlleichtbauweise mit doppelt elastischer Lagerung	
Bremse vorne		Einkolben-Faustsattel-Scheibenbremsen	
Bremse hinten		Einkolben-Faustsattel-Scheibenbremsen	
Fahrstabilitätssysteme		Serienmäßig: DSC inkl. ABS, ASC und DTC (Dynamische Traktions Control), Kurvenbremshilfe CBC, Bremsassistent DBC, Trockenbremsfunktion, Fading-Ausgleich, Anfahrassistent; BMW 120d xDrive: Vernetzung mit Allradsystem xDrive im Integrated Chassis Management (ICM)	
Sicherheitsausstattung		Serienmäßig: Airbags für Fahrer und Beifahrer, Seitenairbags für Fahrer und Beifahrer, Kopfairbags für die vordere und hintere Sitzreihe, Dreipunkt-Automatikgurte für alle Sitzplätze, vorn mit Gurtstrammer und Gurtkraftbegrenzer, Crash-Sensoren, Reifendruckanzeige	
Lenkung		Elektromechanische Servolenkung (EPS), optional: Servotronic Funktion, Variable Sportlenkung	
Gesamtübersetzung Lenkung	:1	15,0	15,1
Reifen vorne/hinten		205/55 R16 91V	205/55 R16 91V
Felgen vorne/hinten		7J x 16 Stahl	7J x 16 Stahl

			BMW 120d 3-Türer	BMW 120d xDrive 3-Türer
Getriebe				
Getriebeart			6-Gang manuell (optional: 8-Gang Steptronic Getriebe)	8-Gang Steptronic Getriebe
Getriebeübersetzung	I	:1	4,110 (5,000)	5,000
	II	:1	2,248 (3,200)	3,200
	III	:1	1,403 (2,143)	2,143
	IV	:1	1,000 (1,720)	1,720
	V	:1	0,802 (1,314)	1,314
	VI	:1	0,659 (1,000)	1,000
	VII	:1	– (0,822)	0,822
	VIII	:1	– (0,640)	0,640
	R	:1	3,727 (3,456)	3,456
Hinterachsübersetzung		:1	3,077 (2,647)	2,647
Fahrleistungen				
Leistungsgewicht (DIN)		kg/kW	9,8 (9,9)	10,4
Literleistung		kW/l	70,2	70,2
Beschleunigung	0–100 km/h	s	7,1 (7,0)	6,8
im 5. Gang	80–120 km/h	s	7,2 (–)	–
Höchstgeschwindigkeit		km/h	228 (228)	222
BMW EfficientDynamics				
BMW EfficientDynamics Maßnahmen serienmäßig			Bremsenergie-Rückgewinnung mit Rekuperationsanzeige, elektromechanische Servolenkung, Auto Start Stop Funktion, Schaltpunktanzeige, ECO PRO Modus mit Segel-Funktion (Automatik), intelligenter Leichtbau, optimierte Aerodynamikeigenschaften, bedarfsgerecht gesteuerte Nebenaggregate, kennfeldgeregelte Ölpumpe, abkoppelbarer Klimakompressor, Hinterachsgetriebe mit optimierten Warmlaufeigenschaften, wirkungsgrad- und gewichtsoptimiertes Verteilergetriebe (BMW 120d xDrive), Reifen mit reduziertem Rollwiderstand	
Verbrauch im EU-Zyklus [3)]				
mit Serienbereifung				
städtisch		l/100 km	5,0 (4,6)	5,1
außerstädtisch		l/100 km	3,6 (3,5)	3,9
insgesamt		l/100 km	4,1 (3,9)	4,3
CO_2		g/km	108 (103)	113
mit Felgen 7J x 17 und Reifen 205/50 R17, mit Felgen 7,5J x 17 und Reifen 225/45 R 17 sowie mit Winterbereifung, mit Felgen 7,5J x 17 vorn, 8J x 17 hinten und Reifen 225/45 R17 vorn, 245/40 R17 hinten				
städtisch		l/100 km	5,3 (4,9)	5,3
außerstädtisch		l/100 km	3,7 (3,7)	4,1
insgesamt		l/100 km	4,3 (4,1)	4,5
CO_2		g/km	114 (109)	119
mit Felgen 7,5J x 18 vorn, 8J x 18 hinten und Reifen 225/40 R18 vorn, 245/35 R18 hinten				
städtisch		l/100 km	5,5 (5,1)	5,5
außerstädtisch		l/100 km	3,9 (3,9)	4,3
insgesamt		l/100 km	4,5 (4,3)	4,7
CO_2		g/km	118 (114)	124
Emissionseinstufung			EU6	EU6
Versicherungseinstufung				
KH / VK / TK			17 / 23 / 24	17 / 23 / 24

Technische Daten gültig für ACEA Märkte/Zulassungsrelevante Daten teilweise nur für Deutschland (Gewichte)
BMW 120d: Werte in Klammern gelten für Automatikgetriebe (serienmäßig im BMW 120d xDrive)

[1)] Höhe mit Dachfinne: 1440 Millimeter
[2)] Öl-Wechselmenge
[3)] Kraftstoffverbrauchs- und CO_2-Emissionswerte abhängig vom gewählten Reifenformat

BMW 125d 3-Türer.

		BMW 125d 3-Türer
Karosserie		
Anzahl Türen / Sitzplätze		3 / 4 (5)
Länge/Breite/Höhe [1] (leer)	mm	4329 / 1765 / 1421
Radstand	mm	2690
Spurweite vorne/hinten	mm	1521 / 1556
Bodenfreiheit	mm	140
Wendekreis	m	10,9
Tankinhalt	ca. l	52
Kühlsystem einschl. Heizung	l	7,0
Motoröl [2]	l	5,0
Leergewicht nach DIN/EU	kg	1425 / 1500
Zuladung nach DIN	kg	565
Zul. Gesamtgewicht	kg	1990
Zul. Achslasten vorne/hinten	kg	940 / 1090
Zul. Anhängelast (12%) gebremst/ungebremst	Kg	1500 / 740
Zul. Dachlast/Zul. Stützlast	kg	75 / 75
Kofferraumvolumen	l	360 – 1200
Luftwiderstand	c_X x A	0,31 x 2,14
Motor		
Bauart/Anz. Zylinder/Ventile		R / 4 / 4
Motor-Technologie		BMW TwinPower Turbo Technologie: Stufenaufladung, Hochdrucklader mit variabler Einlassgeometrie, Common-Rail-Direkteinspritzung mit Magnetventil-Injektoren, maximaler Einspritzdruck: 2500 bar
Hubraum effektiv	cm³	1995
Hub / Bohrung	mm	90,0 / 84,0
Verdichtung	:1	16,5
Kraftstoff		Diesel
Leistung	kW/PS	165 / 224
bei Drehzahl	min^{-1}	4400
Drehmoment	Nm	450
bei Drehzahl	min^{-1}	1500 – 3000
Elektrik		
Batterie/Einbauort	Ah/–	90 / Gepäckraum
Lichtmaschine	A/W	150 / 2100
Fahrdynamik und Sicherheit		
Vorderradaufhängung		Doppelgelenk-Zugstreben-Federbeinachse in Aluminiumbauweise
Hinterradaufhängung		Fünf-Lenker-Achse in Stahlleichtbauweise mit doppelt elastischer Lagerung
Bremse vorne		Einkolben-Faustsattel-Scheibenbremsen
Bremse hinten		Einkolben-Faustsattel-Scheibenbremsen
Fahrstabilitätssysteme		Serienmäßig: DSC inkl. ABS, ASC und DTC (Dynamische Traktions Control), Kurvenbremshilfe CBC, Bremsassistent DBC, Trockenbremsfunktion, Fading-Ausgleich, Anfahrassistent
Sicherheitsausstattung		Serienmäßig: Airbags für Fahrer und Beifahrer, Seitenairbags für Fahrer und Beifahrer, Kopfairbags für die vordere und hintere Sitzreihe, Dreipunkt-Automatikgurte für alle Sitzplätze, vorn mit Gurtstrammer und Gurtkraftbegrenzer, Crash-Sensoren, Reifendruckanzeige
Lenkung		Elektromechanische Servolenkung (EPS), optional: Servotronic Funktion, Variable Sportlenkung
Gesamtübersetzung Lenkung	:1	15,0
Reifen vorne/hinten		205/50 R17 89Y
Felgen vorne/hinten		7J x 17 LM

			BMW 125d 3-Türer
Getriebe			
Getriebeart			8-Gang Steptronic Getriebe
Getriebeübersetzung	I	:1	5,000
	II	:1	3,200
	III	:1	2,143
	IV	:1	1,720
	V	:1	1,314
	VI	:1	1,000
	VII	:1	0,822
	VIII	:1	0,640
	R	:1	3,456
Hinterachsübersetzung		:1	2,647
Fahrleistungen			
Leistungsgewicht (DIN)		kg/kW	8,6
Literleistung		kW/l	82,7
Beschleunigung	0–100 km/h	s	6,3
im 5. Gang	80–120 km/h	s	–
Höchstgeschwindigkeit		km/h	240
BMW EfficientDynamics			
BMW EfficientDynamics Maßnahmen serienmäßig			Bremsenergie-Rückgewinnung mit Rekuperationsanzeige, elektromechanische Servolenkung, Auto Start Stop Funktion, Schaltpunktanzeige, ECO PRO Modus mit Segel-Modus, intelligenter Leichtbau, optimierte Aerodynamikeigenschaften, bedarfsgerecht gesteuerte Nebenaggregate, kennfeldgeregelte Ölpumpe, abkoppelbarer Klimakompressor, Hinterachsgetriebe mit optimierten Warmlaufeigenschaften, Reifen mit reduziertem Rollwiderstand
Verbrauch im EU-Zyklus [3]			
mit Serienbereifung			
städtisch		l/100 km	5,1
außerstädtisch		l/100 km	3,9
insgesamt		l/100 km	4,3
CO_2		g/km	114
mit Felgen 7,5J x 17 und Reifen 225/45 R 17 sowie mit Winterbereifung, mit Felgen 7,5J x 17 vorn, 8J x 17 hinten und Reifen 225/45 R17 vorn, 245/40 R17 hinten, mit Felgen 7,5J x 18 vorn, 8J x 18 hinten und Reifen 225/40 R18 vorn, 245/35 R18 hinten			
städtisch		l/100 km	5,4
außerstädtisch		l/100 km	4,1
insgesamt		l/100 km	4,6
CO_2		g/km	121
Emissionseinstufung			EU6
Versicherungseinstufung			
KH / VK / TK			17 / 25 / 24

Technische Daten gültig für ACEA Märkte/Zulassungsrelevante Daten teilweise nur für Deutschland (Gewichte)

[1] Höhe mit Dachfinne: 1440 Millimeter
[2] Öl-Wechselmenge
[3] Kraftstoffverbrauchs- und CO_2-Emissionswerte abhängig vom gewählten Reifenformat

BMW 116i 5-Türer.

		BMW 116i 5-Türer
Karosserie		
Anzahl Türen / Sitzplätze		5 / 5
Länge/Breite/Höhe [1] (leer)	mm	4329 / 1765 / 1421
Radstand	mm	2690
Spurweite vorne/hinten	mm	1535 / 1569
Bodenfreiheit	mm	140
Wendekreis	m	10,9
Tankinhalt	ca. l	52
Kühlsystem einschl. Heizung	l	7,7
Motoröl [2]	l	4,25
Leergewicht nach DIN/EU	kg	1305 / 1380
Zuladung nach DIN	kg	565
Zul. Gesamtgewicht	kg	1870
Zul. Achslasten vorne/hinten	kg	850 / 1090
Zul. Anhängelast (12%) gebremst/ungebremst	kg	1200 / 650
Zul. Dachlast/Zul. Stützlast	kg	75 / 75
Kofferraumvolumen	l	360 – 1200
Luftwiderstand	c_X x A	0,31 x 2,14
Motor		
Bauart/Anz. Zylinder/Ventile		R / 3 / 4
Motor-Technologie		BMW TwinPower Turbo Technologie: Turbolader, Direkteinspritzung High Precision Injection, vollvariable Ventilsteuerung (VALVETRONIC), variable Nockenwellensteuerung Doppel-VANOS
Hubraum effektiv	cm³	1499
Hub / Bohrung	mm	94,6 / 82,0
Verdichtung	:1	11,0
Kraftstoff		min ROZ 91
Leistung	kW/PS	80 / 109
bei Drehzahl	min^{-1}	4500 – 6000
Drehmoment	Nm	180
bei Drehzahl	min^{-1}	1250
Elektrik		
Batterie/Einbauort	Ah/–	90 / Gepäckraum
Lichtmaschine	A/W	180 / 2520
Fahrdynamik und Sicherheit		
Vorderradaufhängung		Doppelgelenk-Zugstreben-Federbeinachse in Aluminiumbauweise
Hinterradaufhängung		Fünf-Lenker-Achse in Stahlleichtbauweise mit doppelt elastischer Lagerung
Bremse vorne		Einkolben-Faustsattel-Scheibenbremsen
Bremse hinten		Einkolben-Faustsattel-Scheibenbremsen
Fahrstabilitätssysteme		Serienmäßig: DSC inkl. ABS, ASC und DTC (Dynamische Traktions Control), Kurvenbremshilfe CBC, Bremsassistent DBC, Trockenbremsfunktion, Fading-Ausgleich, Anfahrassistent
Sicherheitsausstattung		Serienmäßig: Airbags für Fahrer und Beifahrer, Seitenairbags für Fahrer und Beifahrer, Kopfairbags für die vordere und hintere Sitzreihe, Dreipunkt-Automatikgurte für alle Sitzplätze, vorn mit Gurtstrammer und Gurtkraftbegrenzer, Crash-Sensoren, Reifendruckanzeige
Lenkung		Elektromechanische Servolenkung (EPS), optional: Servotronic Funktion, Variable Sportlenkung
Gesamtübersetzung Lenkung	:1	15,0
Reifen vorne/hinten		195/55 R16 87H
Felgen vorne/hinten		6,5J x 16 Stahl

			BMW 116i 5-Türer
Getriebe			
Getriebeart			6-Gang manuell
Getriebeübersetzung	I	:1	4,552
	II	:1	2,548
	III	:1	1,659
	IV	:1	1,230
	V	:1	1,000
	VI	:1	0,830
	R	:1	4,138
Hinterachsübersetzung		:1	2,813
Fahrleistungen			
Leistungsgewicht (DIN)		kg/kW	16,3
Literleistung		kW/l	53,4
Beschleunigung	0–100 km/h	s	10,9
im 5. Gang	80–120 km/h	s	14,8
Höchstgeschwindigkeit		km/h	195
BMW EfficientDynamics			
BMW EfficientDynamics Maßnahmen serienmäßig			Bremsenergie-Rückgewinnung mit Rekuperationsanzeige, elektromechanische Servolenkung, Auto Start Stop Funktion, Schaltpunktanzeige, ECO PRO Modus, intelligenter Leichtbau, optimierte Aerodynamikeigenschaften, bedarfsgerecht gesteuerte Nebenaggregate, kennfeldgeregelte Ölpumpe, abkoppelbarer Klimakompressor, Hinterachsgetriebe mit optimierten Warmlaufeigenschaften, Reifen mit reduziertem Rollwiderstand
Verbrauch im EU-Zyklus [3)]			
mit Serienbereifung, mit Felgen 7J x 16 und Reifen 205/55 R16 sowie mit Winterbereifung			
städtisch		l/100 km	6,3
außerstädtisch		l/100 km	4,2
insgesamt		l/100 km	5,0
CO_2		g/km	116
mit Felgen 7J x 17 und Reifen 205/50 R17, mit Felgen 7,5J x 17 und Reifen 225/45 R 17, mit Felgen 7,5J x 17 vorn, 8J x 17 hinten und Reifen 225/45 R17 vorn, 245/40 R17 hinten			
städtisch		l/100 km	6,7
außerstädtisch		l/100 km	4,5
insgesamt		l/100 km	5,3
CO_2		g/km	123
mit Felgen 7,5J x 18 vorn, 8J x 18 hinten und Reifen 225/40 R18 vorn, 245/35 R18 hinten			
städtisch		l/100 km	6,8
außerstädtisch		l/100 km	4,6
insgesamt		l/100 km	5,4
CO_2		g/km	126
Emissionseinstufung			EU6
Versicherungseinstufung			
KH / VK / TK			14 / 18 / 20

Technische Daten gültig für ACEA Märkte/Zulassungsrelevante Daten teilweise nur für Deutschland (Gewichte)

[1)] Höhe mit Dachfinne: 1440 Millimeter
[2)] Öl-Wechselmenge
[3)] Kraftstoffverbrauchs- und CO_2-Emissionswerte abhängig vom gewählten Reifenformat

BMW 118i 5-Türer, BMW 120i 5-Türer.

		BMW 118i 5-Türer	BMW 120i 5-Türer
Karosserie			
Anzahl Türen / Sitzplätze		5 / 5	5 / 5
Länge/Breite/Höhe [1] (leer)	mm	4329 / 1765 / 1421	4329 / 1765 / 1421
Radstand	mm	2690	2690
Spurweite vorne/hinten	mm	1535 / 1569	1535 / 1569
Bodenfreiheit	mm	140	140
Wendekreis	m	10,9	10,9
Tankinhalt	ca. l	52	52
Kühlsystem einschl. Heizung	l	6,4 (7,0)	6,4 (7,0)
Motoröl [2]	l	4,2	4,2
Leergewicht nach DIN/EU	kg	1300 / 1375 (1320 / 1395)	1305 / 1380 (1320 / 1395)
Zuladung nach DIN	kg	565	565
Zul. Gesamtgewicht	kg	1865 (1885)	1870 (1885)
Zul. Achslasten vorne/hinten	kg	865 / 1090	870 / 1090
Zul. Anhängelast (12%) gebremst/ungebremst	kg	1200 / 650	1200 / 670
Zul. Dachlast/Zul. Stützlast	kg	75 / 75	75 / 75
Kofferraumvolumen	l	360 – 1200	360 – 1200
Luftwiderstand	c_x x A	0,31 x 2,14	0,31 x 2,14
Motor			
Bauart/Anz. Zylinder/Ventile		R / 4 / 4	R / 4 / 4
Motor-Technologie		BMW TwinPower Turbo Technologie: Twin-Scroll-Turbolader, Direkteinspritzung High Precision Injection, vollvariable Ventilsteuerung (VALVETRONIC), variable Nockenwellensteuerung Doppel-VANOS	
Hubraum effektiv	cm³	1598	1598
Hub / Bohrung	mm	85,8 / 77,0	85,8 / 77,0
Verdichtung	:1	10,5	10,5
Kraftstoff		min ROZ 91	min ROZ 91
Leistung	kW/PS	100 / 136	130 / 177
bei Drehzahl	min^{-1}	4400 – 6450	4800 – 6450
Drehmoment	Nm	220	250
bei Drehzahl	min^{-1}	1350 – 4300	1500 – 4500
Elektrik			
Batterie/Einbauort	Ah/–	80 / Gepäckraum	80 / Gepäckraum
Lichtmaschine	A/W	170 / 2380	170 / 2380
Fahrdynamik und Sicherheit			
Vorderradaufhängung		Doppelgelenk-Zugstreben-Federbeinachse in Aluminiumbauweise	
Hinterradaufhängung		Fünf-Lenker-Achse in Stahlleichtbauweise mit doppelt elastischer Lagerung	
Bremse vorne		Einkolben-Faustsattel-Scheibenbremsen	
Bremse hinten		Einkolben-Faustsattel-Scheibenbremsen	
Fahrstabilitätssysteme		Serienmäßig: DSC inkl. ABS, ASC und DTC (Dynamische Traktions Control), Kurvenbremshilfe CBC, Bremsassistent DBC, Trockenbremsfunktion, Fading-Ausgleich, Anfahrassistent	
Sicherheitsausstattung		Serienmäßig: Airbags für Fahrer und Beifahrer, Seitenairbags für Fahrer und Beifahrer, Kopfairbags für die vordere und hintere Sitzreihe, Dreipunkt-Automatikgurte für alle Sitzplätze, vorn mit Gurtstrammer und Gurtkraftbegrenzer, Crash-Sensoren, Reifendruckanzeige	
Lenkung		Elektromechanische Servolenkung (EPS), optional: Servotronic Funktion, Variable Sportlenkung	
Gesamtübersetzung Lenkung	:1	15,0	15,0
Reifen vorne/hinten		195/55 R16 87H	195/55 R16 87W
Felgen vorne/hinten		6,5J x 16 Stahl	6,5J x 16 Stahl

			BMW 118i 5-Türer	BMW 120i 5-Türer
Getriebe				
Getriebeart			6-Gang manuell (optional: 8-Gang Steptronic Getriebe)	
Getriebeübersetzung	I	:1	4,552 (4,714)	4,552 (4,714)
	II	:1	2,548 (3,143)	2,548 (3,143)
	III	:1	1,659 (2,106)	1,659 (2,106)
	IV	:1	1,230 (1,667)	1,230 (1,667)
	V	:1	1,000 (1,285)	1,000 (1,285)
	VI	:1	0,830 (1,000)	0,830 (1,000)
	VII	:1	– (0,839)	– (0,839)
	VIII	:1	– (0,667)	– (0,667)
	R	:1	4,138 (3,295)	4,138 (3,295)
Hinterachsübersetzung		:1	2,813 (3,077)	3,077 (3,077)
Fahrleistungen				
Leistungsgewicht (DIN)		kg/kW	13,0 (13,2)	10,0 (10,2)
Literleistung		kW/l	62,6	81,4
Beschleunigung	0–100 km/h	s	8,5 (8,7)	7,4 (7,2)
im 5. Gang	80–120 km/h	s	10,6 (–)	8,8 (–)
Höchstgeschwindigkeit		km/h	210 (210)	225 (222)
BMW EfficientDynamics				
BMW EfficientDynamics Maßnahmen serienmäßig			Bremsenergie-Rückgewinnung mit Rekuperationsanzeige, elektromechanische Servolenkung, Auto Start Stop Funktion, Schaltpunktanzeige, ECO PRO Modus, intelligenter Leichtbau, optimierte Aerodynamikeigenschaften, bedarfsgerecht gesteuerte Nebenaggregate, kennfeldgeregelte Ölpumpe, Hinterachsgetriebe mit optimierten Warmlaufeigenschaften, Reifen mit reduziertem Rollwiderstand	
Verbrauch im EU-Zyklus [3]				
mit Serienbereifung, mit Felgen 7J x 16 und Reifen 205/55 R16 sowie mit Winterbereifung				
städtisch		l/100 km	7,0 (7,2)	7,4 (7,1)
außerstädtisch		l/100 km	4,5 (4,6)	4,7 (4,6)
insgesamt		l/100 km	5,4 (5,6)	5,7 (5,6)
CO_2		g/km	125 (129)	132 (129)
mit Felgen 7J x 17 und Reifen 205/50 R17, mit Felgen 7,5J x 17 und Reifen 225/45 R 17, mit Felgen 7,5J x 17 vorn, 8J x 17 hinten und Reifen 225/45 R17 vorn, 245/40 R17 hinten				
städtisch		l/100 km	7,2 (7,4)	7,6 (7,4)
außerstädtisch		l/100 km	4,6 (4,8)	4,8 (4,8)
insgesamt		l/100 km	5,6 (5,7)	5,8 (5,7)
CO_2		g/km	129 (133)	136 (133)
mit Felgen 7,5J x 18 vorn, 8J x 18 hinten und Reifen 225/40 R18 vorn, 245/35 R18 hinten				
städtisch		l/100 km	7,4 (7,6)	7,8 (7,6)
außerstädtisch		l/100 km	4,7 (4,9)	4,9 (4,9)
insgesamt		l/100 km	5,7 (5,9)	6,0 (5,9)
CO_2		g/km	133 (137)	139 (137)
Emissionseinstufung			EU6	EU6
Versicherungseinstufung				
KH / VK / TK			16 / 20 / 20	17 / 23 / 20

Technische Daten gültig für ACEA Märkte/Zulassungsrelevante Daten teilweise nur für Deutschland (Gewichte)
Werte in Klammern gelten für Automatikgetriebe

[1] Höhe mit Dachfinne: 1440 Millimeter
[2] Öl-Wechselmenge
[3] Kraftstoffverbrauchs- und CO_2-Emissionswerte abhängig vom gewählten Reifenformat

BMW 125i 5-Türer.

		BMW 125i 5-Türer
Karosserie		
Anzahl Türen / Sitzplätze		5 / 5
Länge/Breite/Höhe [1] (leer)	mm	4329 / 1765 / 1421
Radstand	mm	2690
Spurweite vorne/hinten	mm	1521 / 1556
Bodenfreiheit	mm	140
Wendekreis	m	10,9
Tankinhalt	ca. l	52
Kühlsystem einschl. Heizung	l	7,0 (7,6)
Motoröl [2]	l	5,0
Leergewicht nach DIN/EU	kg	1355 / 1430 (1375 / 1450)
Zuladung nach DIN	kg	565
Zul. Gesamtgewicht	kg	1920 (1940)
Zul. Achslasten vorne/hinten	kg	895 / 1120
Zul. Anhängelast (12%) gebremst/ungebremst	kg	1200 / 680
Zul. Dachlast/Zul. Stützlast	kg	75 / 75
Kofferraumvolumen	l	360 – 1200
Luftwiderstand	c_X x A	0,32 x 2,14
Motor		
Bauart/Anz. Zylinder/Ventile		R / 4 / 4
Motor-Technologie		BMW TwinPower Turbo Technologie: Twin-Scroll-Turbolader, Direkteinspritzung High Precision Injection, vollvariable Ventilsteuerung (VALVETRONIC), variable Nockenwellensteuerung Doppel-VANOS
Hubraum effektiv	cm³	1997
Hub / Bohrung	mm	90,1 / 84,0
Verdichtung	:1	10,0
Kraftstoff		min ROZ 91
Leistung	kW/PS	160 / 218
bei Drehzahl	min^{-1}	5000
Drehmoment	Nm	310
bei Drehzahl	min^{-1}	1350 – 4800
Elektrik		
Batterie/Einbauort	Ah/–	80 / Gepäckraum
Lichtmaschine	A/W	170 / 2380
Fahrdynamik und Sicherheit		
Vorderradaufhängung		Doppelgelenk-Zugstreben-Federbeinachse in Aluminiumbauweise
Hinterradaufhängung		Fünf-Lenker-Achse in Stahlleichtbauweise mit doppelt elastischer Lagerung
Bremse vorne		Einkolben-Faustsattel-Scheibenbremsen
Bremse hinten		Einkolben-Faustsattel-Scheibenbremsen
Fahrstabilitätssysteme		Serienmäßig: DSC inkl. ABS, ASC und DTC (Dynamische Traktions Control), Kurvenbremshilfe CBC, Bremsassistent DBC, Trockenbremsfunktion, Fading-Ausgleich, Anfahrassistent
Sicherheitsausstattung		Serienmäßig: Airbags für Fahrer und Beifahrer, Seitenairbags für Fahrer und Beifahrer, Kopfairbags für die vordere und hintere Sitzreihe, Dreipunkt-Automatikgurte für alle Sitzplätze, vorn mit Gurtstrammer und Gurtkraftbegrenzer, Crash-Sensoren, Reifendruckanzeige
Lenkung		Elektromechanische Servolenkung (EPS), optional: Servotronic Funktion, Variable Sportlenkung
Gesamtübersetzung Lenkung	:1	15,0
Reifen vorne/hinten		205/50 R17 89Y
Felgen vorne/hinten		7J x 17 LM

			BMW 125i 5-Türer
Getriebe			
Getriebeart			6-Gang manuell (optional: 8-Gang Steptronic Getriebe)
Getriebeübersetzung	I	:1	3,683 (4,714)
	II	:1	2,062 (3,143)
	III	:1	1,313 (2,106)
	IV	:1	1,000 (1,667)
	V	:1	0,809 (1,285)
	VI	:1	0,677 (1,000)
	VII	:1	– (0,839)
	VIII	:1	– (0,667)
	R	:1	3,348 (3,295)
Hinterachsübersetzung		:1	3,909 (3,077)
Fahrleistungen			
Leistungsgewicht (DIN)		kg/kW	8,5 (8,6)
Literleistung		kW/l	80,1
Beschleunigung	0–100 km/h	s	6,4 (6,2)
im 5. Gang	80–120 km/h	s	7,5
Höchstgeschwindigkeit		km/h	245 (243)
BMW EfficientDynamics			
BMW EfficientDynamics Maßnahmen serienmäßig			Bremsenergie-Rückgewinnung mit Rekuperationsanzeige, elektromechanische Servolenkung, Auto Start Stop Funktion, Schaltpunktanzeige, ECO PRO Modus mit Segel-Funktion (Automatik), intelligenter Leichtbau, optimierte Aerodynamikeigenschaften, bedarfsgerecht gesteuerte Nebenaggregate, kennfeldgeregelte Ölpumpe, Hinterachsgetriebe mit optimierten Warmlaufeigenschaften, Reifen mit reduziertem Rollwiderstand
Verbrauch im EU-Zyklus [3)]			
mit Serienbereifung			
städtisch		l/100 km	8,6 (8,5)
außerstädtisch		l/100 km	5,4 (5,1)
insgesamt		l/100 km	6,6 (6,3)
CO_2		g/km	154 (148)
mit Felgen 7,5J x 17 und Reifen 225/45 R 17 sowie mit Winterbereifung, mit Felgen 7,5J x 17 vorn, 8J x 17 hinten und Reifen 225/45 R17 vorn, 245/40 R17 hinten, mit Felgen 7,5J x 18 vorn, 8J x 18 hinten und Reifen 225/40 R18 vorn, 245/35 R18 hinten			
städtisch		l/100 km	8,9 (8,7)
außerstädtisch		l/100 km	5,4 (5,2)
insgesamt		l/100 km	6,7 (6,5)
CO_2		g/km	157 (151)
Emissionseinstufung			EU6
Versicherungseinstufung			
KH / VK / TK			17 / 25 / 23

Technische Daten gültig für ACEA Märkte/Zulassungsrelevante Daten teilweise nur für Deutschland (Gewichte)
Werte in Klammern gelten für Automatikgetriebe

[1)] Höhe mit Dachfinne: 1440 Millimeter
[2)] Öl-Wechselmenge
[3)] Kraftstoffverbrauchs- und CO_2-Emissionswerte abhängig vom gewählten Reifenformat

BMW M135i 5-Türer, BMW M135i xDrive 5-Türer.

		BMW M135i 5-Türer	BMW M135i xDrive 5-Türer
Karosserie			
Anzahl Türen / Sitzplätze		5 / 5	5 / 5
Länge/Breite/Höhe [1] (leer)	mm	4324 / 1765 / 1411	4324 / 1765 / 1411
Radstand	mm	2690	2690
Spurweite vorne/hinten	mm	1516 / 1534	1516 / 1534
Bodenfreiheit	mm	130	130
Wendekreis	m	10,9	11,3
Tankinhalt	ca. l	52	52
Kühlsystem einschl. Heizung	l	6,9 (7,1)	7,1
Motoröl [2]	l	6,5	6,5
Leergewicht nach DIN/EU	kg	1430 / 1505 (1450 / 1525)	1520 / 1595
Zuladung nach DIN	kg	565	550
Zul. Gesamtgewicht	kg	1995 (2015)	2070
Zul. Achslasten vorne/hinten	kg	955 / 1120	1010 / 1120
Zul. Anhängelast (12%) gebremst/ungebremst	kg	– / –	– / –
Zul. Dachlast/Zul. Stützlast	kg	75 / –	75 / –
Kofferraumvolumen	l	360 – 1200	360 – 1200
Luftwiderstand	c_x x A	0,34 x 2,14	0,35 x 2,14
Motor			
Bauart/Anz. Zylinder/Ventile		R / 6 / 4	R / 6 / 4
Motor-Technologie		M Performance TwinPower Turbo Technologie: Twin-Scroll-Turbolader, Direkteinspritzung High Precision Injection, vollvariable Ventilsteuerung (VALVETRONIC), variable Nockenwellensteuerung Doppel-VANOS	
Hubraum effektiv	cm³	2979	2979
Hub / Bohrung	mm	89,6 / 84,0	89,6 / 84,0
Verdichtung	:1	10,2	10,2
Kraftstoff		min ROZ 91	min ROZ 91
Leistung	kW/PS	240 / 326	240 / 326
bei Drehzahl	min^{-1}	5800 – 6000	5800 – 6000
Drehmoment	Nm	450	450
bei Drehzahl	min^{-1}	1300 – 4500	1300 – 4500
Elektrik			
Batterie/Einbauort	Ah/–	80 / Gepäckraum	80 / Gepäckraum
Lichtmaschine	A/W	170 / 2380	170 / 2380
Fahrdynamik und Sicherheit			
Vorderradaufhängung		Doppelgelenk-Zugstreben-Federbeinachse in Aluminiumbauweise mit M spezifischer Elastokinematik	
Hinterradaufhängung		Fünf-Lenker-Achse in Stahlleichtbauweise mit doppelt elastischer Lagerung	
Bremse vorne		Vierkolben-Festsattel-Scheibenbremsen	
Bremse hinten		Zweikolben-Festsattel-Scheibenbremsen	
Fahrstabilitätssysteme		Serienmäßig: DSC inkl. ABS, ASC und DTC (Dynamische Traktions Control), Kurvenbremshilfe CBC, Bremsassistent DBC, Trockenbremsfunktion, Fading-Ausgleich, Anfahrassistent; BMW M135i xDrive: Vernetzung mit Allradsystem xDrive im Integrated Chassis Management (ICM)	
Sicherheitsausstattung		Serienmäßig: Airbags für Fahrer und Beifahrer, Seitenairbags für Fahrer und Beifahrer, Kopfairbags für die vordere und hintere Sitzreihe, Dreipunkt-Automatikgurte für alle Sitzplätze, vorn mit Gurtstrammer und Gurtkraftbegrenzer, Crash-Sensoren, Reifendruckanzeige	
Lenkung		Elektromechanische Servolenkung (EPS), Variable Sportlenkung inklusive Servotronic Funktion	
Gesamtübersetzung Lenkung	:1	14,5	14,6
Reifen vorne/hinten		225/40 ZR18 88Y/ 245/35 ZR18 92Y XL	225/40 ZR18 88Y/ 245/35 ZR18 92Y XL
Felgen vorne/hinten		7,5J x 18 LM/ 8J x 18 LM	7,5J x 18 LM/ 8J x 18 LM

			BMW M135i 5-Türer	BMW M135i xDrive 5-Türer
Getriebe				
Getriebeart			6-Gang manuell (optional: 8-Gang Steptronic Sport Getriebe)	8-Gang Steptronic Sport Getriebe
Getriebeübersetzung	I	:1	4,110 (4,714)	4,714
	II	:1	2,315 (3,143)	3,143
	III	:1	1,542 (2,106)	2,106
	IV	:1	1,179 (1,667)	1,667
	V	:1	1,000 (1,285)	1,285
	VI	:1	0,846 (1,000)	1,000
	VII	:1	– (0,839)	0,839
	VIII	:1	– (0,667)	0,667
	R	:1	3,727 (3,295)	3,295
Hinterachsübersetzung		:1	3,077 (3,077)	3,077
Fahrleistungen				
Leistungsgewicht (DIN)		kg/kW	6,0 (6,0)	6,3
Literleistung		kW/l	80,6	80,6
Beschleunigung	0–100 km/h	s	5,1 (4,9)	4,7
im 5. Gang	80–120 km/h	s	5,0 (–)	–
Höchstgeschwindigkeit		km/h	250 (250)	250
BMW EfficientDynamics				
BMW EfficientDynamics Maßnahmen serienmäßig			Bremsenergie-Rückgewinnung mit Rekuperationsanzeige, elektromechanische Servolenkung, Auto Start Stop Funktion, Schaltpunktanzeige, ECO PRO Modus mit Segel-Funktion (Automatik), intelligenter Leichtbau, optimierte Aerodynamikeigenschaften, bedarfsgerecht gesteuerte Nebenaggregate, kennfeldgeregelte Ölpumpe, Hinterachsgetriebe mit optimierten Warmlaufeigenschaften, wirkungsgrad- und gewichtsoptimiertes Verteilergetriebe (BMW M135i xDrive), Reifen mit reduziertem Rollwiderstand	
Verbrauch im EU-Zyklus				
städtisch		l/100 km	10,9 (10,3)	10,8
außerstädtisch		l/100 km	6,4 (5,9)	6,1
insgesamt		l/100 km	8,0 (7,5)	7,8
CO_2		g/km	188 (175)	182
Emissionseinstufung			EU6	EU6
Versicherungseinstufung				
KH / VK / TK			18 / 27 / 23	18 / 27 / 23

Technische Daten gültig für ACEA Märkte/Zulassungsrelevante Daten teilweise nur für Deutschland (Gewichte)
BMW M135i: Werte in Klammern gelten für Automatikgetriebe (serienmäßig im BMW M135i xDrive)

[1] Höhe mit Dachfinne: 1430 Millimeter
[2] Öl-Wechselmenge

BMW 116d 5-Türer.

		BMW 116d 5-Türer
Karosserie		
Anzahl Türen / Sitzplätze		5 / 5
Länge/Breite/Höhe [1] (leer)	mm	4329 / 1765 / 1421
Radstand	mm	2690
Spurweite vorne/hinten	mm	1535 / 1569
Bodenfreiheit	mm	140
Wendekreis	m	10,9
Tankinhalt	ca. l	52
Kühlsystem einschl. Heizung	l	7,0
Motoröl [2]	l	4,4
Leergewicht nach DIN/EU	kg	1320 / 1395 (1350 / 1425)
Zuladung nach DIN	kg	565
Zul. Gesamtgewicht	kg	1885 (1915)
Zul. Achslasten vorne/hinten	kg	885 / 1090
Zul. Anhängelast (12%) gebremst/ungebremst	kg	1500 / 690
Zul. Dachlast/Zul. Stützlast	kg	75 / 75
Kofferraumvolumen	l	360 – 1200
Luftwiderstand	c_X x A	0,30 x 2,14
Motor		
Bauart/Anz. Zylinder/Ventile		R / 3 / 4
Motor-Technologie		BMW TwinPower Turbo Technologie: Turbolader mit variabler Einlassgeometrie, Common-Rail-Direkteinspritzung mit Magnetventil-Injektoren, maximaler Einspritzdruck: 2000 bar
Hubraum effektiv	cm³	1496
Hub / Bohrung	mm	90,0 / 84,0
Verdichtung	:1	16,5
Kraftstoff		Diesel
Leistung	kW/PS	85 / 116
bei Drehzahl	min^{-1}	4000
Drehmoment	Nm	270
bei Drehzahl	min^{-1}	1750 – 2250
Elektrik		
Batterie/Einbauort	Ah/–	90 / Gepäckraum
Lichtmaschine	A/W	180 / 2520
Fahrdynamik und Sicherheit		
Vorderradaufhängung		Doppelgelenk-Zugstreben-Federbeinachse in Aluminiumbauweise
Hinterradaufhängung		Fünf-Lenker-Achse in Stahlleichtbauweise mit doppelt elastischer Lagerung
Bremse vorne		Einkolben-Faustsattel-Scheibenbremsen
Bremse hinten		Einkolben-Faustsattel-Scheibenbremsen
Fahrstabilitätssysteme		Serienmäßig: DSC inkl. ABS, ASC und DTC (Dynamische Traktions Control), Kurvenbremshilfe CBC, Bremsassistent DBC, Trockenbremsfunktion, Fading-Ausgleich, Anfahrassistent
Sicherheitsausstattung		Serienmäßig: Airbags für Fahrer und Beifahrer, Seitenairbags für Fahrer und Beifahrer, Kopfairbags für die vordere und hintere Sitzreihe, Dreipunkt-Automatikgurte für alle Sitzplätze, vorn mit Gurtstrammer und Gurtkraftbegrenzer, Crash-Sensoren, Reifendruckanzeige
Lenkung		Elektromechanische Servolenkung (EPS), optional: Servotronic Funktion, Variable Sportlenkung
Gesamtübersetzung Lenkung	:1	15,0
Reifen vorne/hinten		195/55 R16 87H
Felgen vorne/hinten		6,5J x 16 Stahl

			BMW 116d 5-Türer
Getriebe			
Getriebeart			6-Gang manuell (optional: 8-Gang Steptronic Getriebe)
Getriebeübersetzung	I	:1	4,002 (5,000)
	II	:1	2,130 (3,200)
	III	:1	1,396 (2,143)
	IV	:1	1,000 (1,720)
	V	:1	0,781 (1,314)
	VI	:1	0,668 (1,000)
	VII	:1	– (0,822)
	VIII	:1	– (0,640)
	R	:1	3,647 (3,456)
Hinterachsübersetzung		:1	3,077 (2,647)
Fahrleistungen			
Leistungsgewicht (DIN)		kg/kW	15,5 (15,9)
Literleistung		kW/l	56,8
Beschleunigung	0–100 km/h	s	10,3 (10,3)
im 5. Gang	80–120 km/h	s	11,7
Höchstgeschwindigkeit		km/h	200 (200)
BMW EfficientDynamics			
BMW EfficientDynamics Maßnahmen serienmäßig			Bremsenergie-Rückgewinnung mit Rekuperationsanzeige, elektromechanische Servolenkung, Auto Start Stop Funktion, Schaltpunktanzeige, ECO PRO Modus mit Segel-Funktion (Automatik), intelligenter Leichtbau, optimierte Aerodynamikeigenschaften, bedarfsgerecht gesteuerte Nebenaggregate, kennfeldgeregelte Ölpumpe, abkoppelbarer Klimakompressor, Hinterachsgetriebe mit optimierten Warmlaufeigenschaften, Reifen mit reduziertem Rollwiderstand
Verbrauch im EU-Zyklus [3)]			
mit Serienbereifung, mit Felgen 7J x 16 und Reifen 205/55 R16 sowie mit Winterbereifung			
städtisch		l/100 km	4,3 (4,1)
außerstädtisch		l/100 km	3,3 (3,4)
insgesamt		l/100 km	3,7 (3,6)
CO_2		g/km	97 (96)
mit Felgen 7J x 17 und Reifen 205/50 R17, mit Felgen 7,5J x 17 und Reifen 225/45 R 17, mit Felgen 7,5J x 17 vorn, 8J x 17 hinten und Reifen 225/45 R17 vorn, 245/40 R17 hinten			
städtisch		l/100 km	4,7 (4,4)
außerstädtisch		l/100 km	3,6 (3,6)
insgesamt		l/100 km	4,0 (3,9)
CO_2		g/km	104 (103)
mit Felgen 7,5J x 18 vorn, 8J x 18 hinten und Reifen 225/40 R18 vorn, 245/35 R18 hinten			
städtisch		l/100 km	4,8 (4,6)
außerstädtisch		l/100 km	3,7 (3,8)
insgesamt		l/100 km	4,1 (4,1)
CO_2		g/km	107 (107)
Emissionseinstufung			EU6
Versicherungseinstufung			
KH / VK / TK			18 / 21 / 24

Technische Daten gültig für ACEA Märkte/Zulassungsrelevante Daten teilweise nur für Deutschland (Gewichte)
Werte in Klammern gelten für Automatikgetriebe

[1)] Höhe mit Dachfinne: 1440 Millimeter
[2)] Öl-Wechselmenge
[3)] Kraftstoffverbrauchs- und CO_2-Emissionswerte abhängig vom gewählten Reifenformat

BMW 116d EfficientDynamics Edition 5-Türer.

		BMW 116d EfficientDynamics Edition 5-Türer
Karosserie		
Anzahl Türen / Sitzplätze		5 / 5
Länge/Breite/Höhe [1] (leer)	mm	4329 / 1765 / 1413
Radstand	mm	2690
Spurweite vorne/hinten	mm	1523 / 1558
Bodenfreiheit	mm	132
Wendekreis	m	10,9
Tankinhalt	ca. l	52
Kühlsystem einschl. Heizung	l	7,0
Motoröl [2]	l	4,4
Leergewicht nach DIN/EU	kg	1320 / 1395
Zuladung nach DIN	kg	565
Zul. Gesamtgewicht	kg	1885
Zul. Achslasten vorne/hinten	kg	855 / 1090
Zul. Anhängelast (12%) gebremst/ungebremst	kg	– / –
Zul. Dachlast/Zul. Stützlast	kg	75 / –
Kofferraumvolumen	l	360 – 1200
Luftwiderstand	c_X x A	0,29 x 2,14
Motor		
Bauart/Anz. Zylinder/Ventile		R / 3 / 4
Motor-Technologie		BMW TwinPower Turbo Technologie: Turbolader mit variabler Einlassgeometrie, Common-Rail-Direkteinspritzung mit Magnetventil-Injektoren, maximaler Einspritzdruck: 2000 bar
Hubraum effektiv	cm³	1496
Hub / Bohrung	mm	90,0 / 84,0
Verdichtung	:1	16,5
Kraftstoff		Diesel
Leistung	kW/PS	85 / 116
bei Drehzahl	min^{-1}	4000
Drehmoment	Nm	270
bei Drehzahl	min^{-1}	1750 – 2250
Elektrik		
Batterie/Einbauort	Ah/–	90 / Gepäckraum
Lichtmaschine	A/W	180 / 2520
Fahrdynamik und Sicherheit		
Vorderradaufhängung		Doppelgelenk-Zugstreben-Federbeinachse in Aluminiumbauweise
Hinterradaufhängung		Fünf-Lenker-Achse in Stahlleichtbauweise mit doppelt elastischer Lagerung
Bremse vorne		Einkolben-Faustsattel-Scheibenbremsen
Bremse hinten		Einkolben-Faustsattel-Scheibenbremsen
Fahrstabilitätssysteme		Serienmäßig: DSC inkl. ABS, ASC und DTC (Dynamische Traktions Control), Kurvenbremshilfe CBC, Bremsassistent DBC, Trockenbremsfunktion, Fading-Ausgleich, Anfahrassistent
Sicherheitsausstattung		Serienmäßig: Airbags für Fahrer und Beifahrer, Seitenairbags für Fahrer und Beifahrer, Kopfairbags für die vordere und hintere Sitzreihe, Dreipunkt-Automatikgurte für alle Sitzplätze, vorn mit Gurtstrammer und Gurtkraftbegrenzer, Crash-Sensoren, Reifendruckanzeige
Lenkung		Elektromechanische Servolenkung (EPS), optional: Servotronic Funktion, Variable Sportlenkung
Gesamtübersetzung Lenkung	:1	15,0
Reifen vorne/hinten		205/55 R16 91V
Felgen vorne/hinten		7J x 16 Stahl

			BMW 116d EfficientDynamics Edition 5-Türer
Getriebe			
Getriebeart			6-Gang manuell
Getriebeübersetzung	I	:1	4,002
	II	:1	2,130
	III	:1	1,396
	IV	:1	1,000
	V	:1	0,781
	VI	:1	0,668
	R	:1	3,647
Hinterachsübersetzung		:1	2,929
Fahrleistungen			
Leistungsgewicht (DIN)		kg/kW	15,5
Literleistung		kW/l	56,8
Beschleunigung	0–100 km/h	s	10,4
im 5. Gang	80–120 km/h	s	12,9
Höchstgeschwindigkeit		km/h	195
BMW EfficientDynamics			
BMW EfficientDynamics Maßnahmen serienmäßig			Bremsenergie-Rückgewinnung mit Rekuperationsanzeige, elektromechanische Servolenkung, Auto Start Stop Funktion, Schaltpunktanzeige, ECO PRO Modus, intelligenter Leichtbau, optimierte Aerodynamikeigenschaften, aktive Luftklappensteuerung, bedarfsgerecht gesteuerte Nebenaggregate, kennfeldgeregelte Ölpumpe, abkoppelbarer Klimakompressor, Hinterachsgetriebe mit optimierten Warmlaufeigenschaften, Reifen mit reduziertem Rollwiderstand
Verbrauch im EU-Zyklus [3]			
mit Serienbereifung			
städtisch		l/100 km	3,9
außerstädtisch		l/100 km	3,1
insgesamt		l/100 km	3,4
CO_2		g/km	89
mit Felgen 7J x 17 und Reifen 205/50 R17, mit Felgen 7,5J x 17 und Reifen 225/45 R 17, mit Felgen 7,5J x 17 vorn, 8J x 17 hinten und Reifen 225/45 R17 vorn, 245/40 R17 hinten sowie mit Winterbereifung			
städtisch		l/100 km	4,3
außerstädtisch		l/100 km	3,4
insgesamt		l/100 km	3,7
CO_2		g/km	98
mit Felgen 7,5J x 18 vorn, 8J x 18 hinten und Reifen 225/40 R18 vorn, 245/35 R18 hinten			
städtisch		l/100 km	4,4
außerstädtisch		l/100 km	3,5
insgesamt		l/100 km	3,8
CO_2		g/km	101
Emissionseinstufung			EU6
Versicherungseinstufung			
KH / VK / TK			18 / 21 / 24

Technische Daten gültig für ACEA Märkte/Zulassungsrelevante Daten teilweise nur für Deutschland (Gewichte)

[1] Höhe mit Dachfinne: 1432 Millimeter
[2] Öl-Wechselmenge
[3] Kraftstoffverbrauchs- und CO_2-Emissionswerte abhängig vom gewählten Reifenformat

BMW 118d 5-Türer, BMW 118d xDrive 5-Türer.

		BMW 118d 5-Türer	BMW 118d xDrive 5-Türer
Karosserie			
Anzahl Türen / Sitzplätze		5 / 5	5 / 5
Länge/Breite/Höhe [1] (leer)	mm	4329 / 1765 / 1421	4329 / 1765 / 1421
Radstand	mm	2690	2690
Spurweite vorne/hinten	mm	1535 / 1569	1522 / 1556
Bodenfreiheit	mm	140	140
Wendekreis	m	10,9	11,3
Tankinhalt	ca. l	52	52
Kühlsystem einschl. Heizung	l	7,0	7,0
Motoröl [2]	l	5,0	5,0
Leergewicht nach DIN/EU	kg	1350 / 1425 (1375 / 1450)	1425 / 1500
Zuladung nach DIN	kg	565	550
Zul. Gesamtgewicht	kg	1915 (1940)	1975
Zul. Achslasten vorne/hinten	kg	900 / 1090	940 / 1090
Zul. Anhängelast (12%) gebremst/ungebremst	kg	1500 / 690	1500 / 710
Zul. Dachlast/Zul. Stützlast	kg	75 / 75	75 / 75
Kofferraumvolumen	l	360 – 1200	360 – 1200
Luftwiderstand	c_X x A	0,30 x 2,14	0,31 x 2,14
Motor			
Bauart/Anz. Zylinder/Ventile		R / 4 / 4	R / 4 / 4
Motor-Technologie		BMW TwinPower Turbo Technologie: Turbolader mit variabler Einlassgeometrie, Common-Rail-Direkteinspritzung mit Magnetventil-Injektoren, maximaler Einspritzdruck: 2000 bar	
Hubraum effektiv	cm³	1995	1995
Hub / Bohrung	mm	90,0 / 84,0	90,0 / 84,0
Verdichtung	:1	16,5	16,5
Kraftstoff		Diesel	Diesel
Leistung	kW/PS	110 / 150	110 / 150
bei Drehzahl	min^{-1}	4000	4000
Drehmoment	Nm	320	320
bei Drehzahl	min^{-1}	1500 – 3000	1500 – 3000
Elektrik			
Batterie/Einbauort	Ah/–	90 / Gepäckraum	90 / Gepäckraum
Lichtmaschine	A/W	150 / 2100	150 / 2100
Fahrdynamik und Sicherheit			
Vorderradaufhängung		Doppelgelenk-Zugstreben-Federbeinachse in Aluminiumbauweise	
Hinterradaufhängung		Fünf-Lenker-Achse in Stahlleichtbauweise mit doppelt elastischer Lagerung	
Bremse vorne		Einkolben-Faustsattel-Scheibenbremsen	
Bremse hinten		Einkolben-Faustsattel-Scheibenbremsen	
Fahrstabilitätssysteme		Serienmäßig: DSC inkl. ABS, ASC und DTC (Dynamische Traktions Control), Kurvenbremshilfe CBC, Bremsassistent DBC, Trockenbremsfunktion, Fading-Ausgleich, Anfahrassistent; BMW 118d xDrive: Vernetzung mit Allradsystem xDrive im Integrated Chassis Management (ICM)	
Sicherheitsausstattung		Serienmäßig: Airbags für Fahrer und Beifahrer, Seitenairbags für Fahrer und Beifahrer, Kopfairbags für die vordere und hintere Sitzreihe, Dreipunkt-Automatikgurte für alle Sitzplätze, vorn mit Gurtstrammer und Gurtkraftbegrenzer, Crash-Sensoren, Reifendruckanzeige	
Lenkung		Elektromechanische Servolenkung (EPS), optional: Servotronic Funktion, Variable Sportlenkung	
Gesamtübersetzung Lenkung	:1	15,0	15,1
Reifen vorne/hinten		195/55 R16 87W	205/55 R16 91V
Felgen vorne/hinten		6,5J x 16 Stahl	7J x 16 Stahl

			BMW 118d 5-Türer	BMW 118d xDrive 5-Türer
Getriebe				
Getriebeart			6-Gang manuell (optional: 8-Gang Steptronic Getriebe)	6-Gang manuell
Getriebeübersetzung	I	:1	4,002 (5,000)	4,110
	II	:1	2,130 (3,200)	2,248
	III	:1	1,396 (2,143)	1,403
	IV	:1	1,000 (1,720)	1,000
	V	:1	0,781 (1,314)	0,802
	VI	:1	0,668 (1,000)	0,659
	VII	:1	– (0,822)	–
	VIII	:1	– (0,640)	–
	R	:1	3,647 (3,456)	3,727
Hinterachsübersetzung		:1	3,077 (2,647)	3,154
Fahrleistungen				
Leistungsgewicht (DIN)		kg/kW	12,3 (12,5)	13,0
Literleistung		kW/l	55,1	55,1
Beschleunigung	0–100 km/h	s	8,3 (8,1)	8,4
im 5. Gang	80–120 km/h	s	9,2 (–)	9,5
Höchstgeschwindigkeit		km/h	212 (212)	210
BMW EfficientDynamics				
BMW EfficientDynamics Maßnahmen serienmäßig			Bremsenergie-Rückgewinnung mit Rekuperationsanzeige, elektromechanische Servolenkung, Auto Start Stop Funktion, Schaltpunktanzeige, ECO PRO Modus mit Segel-Funktion (Automatik), intelligenter Leichtbau, optimierte Aerodynamikeigenschaften, bedarfsgerecht gesteuerte Nebenaggregate, kennfeldgeregelte Ölpumpe, abkoppelbarer Klimakompressor, Hinterachsgetriebe mit optimierten Warmlaufeigenschaften, wirkungsgrad- und gewichtsoptimiertes Verteilergetriebe (BMW 118d xDrive), Reifen mit reduziertem Rollwiderstand	
Verbrauch im EU-Zyklus [3]				
mit Serienbereifung				
städtisch		l/100 km	5,0 (4,7)	5,1
außerstädtisch		l/100 km	3,6 (3,6)	3,8
insgesamt		l/100 km	4,1 (4,0)	4,3
CO_2		g/km	109 (105)	113
mit Felgen 7J x 16 und Reifen 205/55 R16 (BMW 118d), mit Felgen 7J x 17 und Reifen 205/50 R17, mit Felgen 7,5J x 17 und Reifen 225/45 R 17 sowie mit Winterbereifung, mit Felgen 7,5J x 17 vorn, 8J x 17 hinten und Reifen 225/45 R17 vorn, 245/40 R17 hinten				
städtisch		l/100 km	4,8 (4,5)	5,4
außerstädtisch		l/100 km	3,5 (3,4)	4,0
insgesamt		l/100 km	4,0 (3,8)	4,5
CO_2		g/km	104 (99)	119
mit Felgen 7,5J x 18 vorn, 8J x 18 hinten und Reifen 225/40 R18 vorn, 245/35 R18 hinten				
städtisch		l/100 km	5,2 (4,9)	5,6
außerstädtisch		l/100 km	3,8 (3,8)	4,1
insgesamt		l/100 km	4,3 (4,2)	4,7
CO_2		g/km	114 (110)	123
Emissionseinstufung			EU6	EU6
Versicherungseinstufung				
KH / VK / TK			18 / 21 / 24	18 / 21 / 24

Technische Daten gültig für ACEA Märkte/Zulassungsrelevante Daten teilweise nur für Deutschland (Gewichte)
BMW 118d: Werte in Klammern gelten für Automatikgetriebe

[1] Höhe mit Dachfinne: 1440 Millimeter
[2] Öl-Wechselmenge
[3] Kraftstoffverbrauchs- und CO_2-Emissionswerte abhängig vom gewählten Reifenformat

BMW 120d 5-Türer, BMW 120d xDrive 5-Türer.

		BMW 120d 5-Türer	BMW 120d xDrive 5-Türer
Karosserie			
Anzahl Türen / Sitzplätze		5 / 5	5 / 5
Länge/Breite/Höhe [1] (leer)	mm	4329 / 1765 / 1421	4329 / 1765 / 1421
Radstand	mm	2690	2690
Spurweite vorne/hinten	mm	1521 / 1556	1522 / 1556
Bodenfreiheit	mm	140	140
Wendekreis	m	10,9	11,3
Tankinhalt	ca. l	52	52
Kühlsystem einschl. Heizung	l	7,0	7,0
Motoröl [2]	l	5,0	5,0
Leergewicht nach DIN/EU	kg	1375 / 1450 (1390 / 1465)	1455 / 1530
Zuladung nach DIN	kg	565	550
Zul. Gesamtgewicht	kg	1940 (1955)	2005
Zul. Achslasten vorne/hinten	kg	900 / 1090	975 / 1090
Zul. Anhängelast (12%) gebremst/ungebremst	kg	1500 / 710	1500 / 750
Zul. Dachlast/Zul. Stützlast	kg	75 / 75	75 / 75
Kofferraumvolumen	l	360 – 1200	360 – 1200
Luftwiderstand	c_x x A	0,30 x 2,14	0,31 x 2,14
Motor			
Bauart/Anz. Zylinder/Ventile		R / 4 / 4	R / 4 / 4
Motor-Technologie		BMW TwinPower Turbo Technologie: Turbolader mit variabler Einlassgeometrie, Common-Rail-Direkteinspritzung mit Magnetventil-Injektoren, maximaler Einspritzdruck: 2000 bar	
Hubraum effektiv	cm³	1995	1995
Hub / Bohrung	mm	90,0 / 84,0	90,0 / 84,0
Verdichtung	:1	16,5	16,5
Kraftstoff		Diesel	Diesel
Leistung	kW/PS	140 / 190	140 / 190
bei Drehzahl	min^{-1}	4000	4000
Drehmoment	Nm	400	400
bei Drehzahl	min^{-1}	1750 – 2500	1750 – 2500
Elektrik			
Batterie/Einbauort	Ah/–	90 / Gepäckraum	90 / Gepäckraum
Lichtmaschine	A/W	150 / 2100	150 / 2100
Fahrdynamik und Sicherheit			
Vorderradaufhängung		Doppelgelenk-Zugstreben-Federbeinachse in Aluminiumbauweise	
Hinterradaufhängung		Fünf-Lenker-Achse in Stahlleichtbauweise mit doppelt elastischer Lagerung	
Bremse vorne		Einkolben-Faustsattel-Scheibenbremsen	
Bremse hinten		Einkolben-Faustsattel-Scheibenbremsen	
Fahrstabilitätssysteme		Serienmäßig: DSC inkl. ABS, ASC und DTC (Dynamische Traktions Control), Kurvenbremshilfe CBC, Bremsassistent DBC, Trockenbremsfunktion, Fading-Ausgleich, Anfahrassistent; BMW 120d xDrive: Vernetzung mit Allradsystem xDrive im Integrated Chassis Management (ICM)	
Sicherheitsausstattung		Serienmäßig: Airbags für Fahrer und Beifahrer, Seitenairbags für Fahrer und Beifahrer, Kopfairbags für die vordere und hintere Sitzreihe, Dreipunkt-Automatikgurte für alle Sitzplätze, vorn mit Gurtstrammer und Gurtkraftbegrenzer, Crash-Sensoren, Reifendruckanzeige	
Lenkung		Elektromechanische Servolenkung (EPS), optional: Servotronic Funktion, Variable Sportlenkung	
Gesamtübersetzung Lenkung	:1	15,0	15,1
Reifen vorne/hinten		205/55 R16 91V	205/55 R16 91V
Felgen vorne/hinten		7J x 16 Stahl	7J x 16 Stahl

			BMW 120d 5-Türer	BMW 120d xDrive 5-Türer
Getriebe				
Getriebeart			6-Gang manuell (optional: 8-Gang Steptronic Getriebe)	8-Gang Steptronic Getriebe
Getriebeübersetzung	I	:1	4,110 (5,000)	5,000
	II	:1	2,248 (3,200)	3,200
	III	:1	1,403 (2,143)	2,143
	IV	:1	1,000 (1,720)	1,720
	V	:1	0,802 (1,314)	1,314
	VI	:1	0,659 (1,000)	1,000
	VII	:1	– (0,822)	0,822
	VIII	:1	– (0,640)	0,640
	R	:1	3,727 (3,456)	3,456
Hinterachsübersetzung		:1	3,077 (2,647)	2,647
Fahrleistungen				
Leistungsgewicht (DIN)		kg/kW	9,8 (9,9)	10,4
Literleistung		kW/l	70,2	70,2
Beschleunigung	0–100 km/h	s	7,1 (7,0)	6,8
im 5. Gang	80–120 km/h	s	7,2 (–)	–
Höchstgeschwindigkeit		km/h	228 (228)	222
BMW EfficientDynamics				
BMW EfficientDynamics Maßnahmen serienmäßig			Bremsenergie-Rückgewinnung mit Rekuperationsanzeige, elektromechanische Servolenkung, Auto Start Stop Funktion, Schaltpunktanzeige, ECO PRO Modus mit Segel-Funktion (Automatik), intelligenter Leichtbau, optimierte Aerodynamikeigenschaften, bedarfsgerecht gesteuerte Nebenaggregate, kennfeldgeregelte Ölpumpe, abkoppelbarer Klimakompressor, Hinterachsgetriebe mit optimierten Warmlaufeigenschaften, wirkungsgrad- und gewichtsoptimiertes Verteilergetriebe (BMW 120d xDrive), Reifen mit reduziertem Rollwiderstand	
Verbrauch im EU-Zyklus [3)]				
mit Serienbereifung				
städtisch		l/100 km	5,0 (4,6)	5,1
außerstädtisch		l/100 km	3,6 (3,5)	3,9
insgesamt		l/100 km	4,1 (3,9)	4,3
CO_2		g/km	108 (103)	113
mit Felgen 7J x 17 und Reifen 205/50 R17, mit Felgen 7,5J x 17 und Reifen 225/45 R 17 sowie mit Winterbereifung, mit Felgen 7,5J x 17 vorn, 8J x 17 hinten und Reifen 225/45 R17 vorn, 245/40 R17 hinten				
städtisch		l/100 km	5,3 (4,9)	5,3
außerstädtisch		l/100 km	3,7 (3,7)	4,1
insgesamt		l/100 km	4,3 (4,1)	4,5
CO_2		g/km	114 (109)	119
mit Felgen 7,5J x 18 vorn, 8J x 18 hinten und Reifen 225/40 R18 vorn, 245/35 R18 hinten				
städtisch		l/100 km	5,5 (5,1)	5,5
außerstädtisch		l/100 km	3,9 (3,9)	4,3
insgesamt		l/100 km	4,5 (4,3)	4,7
CO_2		g/km	118 (114)	124
Emissionseinstufung			EU6	EU6
Versicherungseinstufung				
KH / VK / TK			17 / 23 / 24	17 / 23 / 24

Technische Daten gültig für ACEA Märkte/Zulassungsrelevante Daten teilweise nur für Deutschland (Gewichte)
BMW 120d: Werte in Klammern gelten für Automatikgetriebe (serienmäßig im BMW 120d xDrive)

[1)] Höhe mit Dachfinne: 1440 Millimeter
[2)] Öl-Wechselmenge
[3)] Kraftstoffverbrauchs- und CO_2-Emissionswerte abhängig vom gewählten Reifenformat

BMW 125d 5-Türer.

		BMW 125d 5-Türer
Karosserie		
Anzahl Türen / Sitzplätze		5 / 5
Länge/Breite/Höhe [1] (leer)	mm	4329 / 1765 / 1421
Radstand	mm	2690
Spurweite vorne/hinten	mm	1521 / 1556
Bodenfreiheit	mm	140
Wendekreis	m	10,9
Tankinhalt	ca. l	52
Kühlsystem einschl. Heizung	l	7,0
Motoröl [2]	l	5,0
Leergewicht nach DIN/EU	kg	1430 / 1505
Zuladung nach DIN	kg	565
Zul. Gesamtgewicht	kg	1995
Zul. Achslasten vorne/hinten	kg	940 / 1115
Zul. Anhängelast (12%) gebremst/ungebremst	Kg	1500 / 710
Zul. Dachlast/Zul. Stützlast	kg	75 / 75
Kofferraumvolumen	l	360 – 1200
Luftwiderstand	c_X x A	0,31 x 2,14
Motor		
Bauart/Anz. Zylinder/Ventile		R / 4 / 4
Motor-Technologie		BMW TwinPower Turbo Technologie: Stufenaufladung, Hochdrucklader mit variabler Einlassgeometrie, Common-Rail-Direkteinspritzung mit Magnetventil-Injektoren, maximaler Einspritzdruck: 2500 bar
Hubraum effektiv	cm³	1995
Hub / Bohrung	mm	90,0 / 84,0
Verdichtung	:1	16,5
Kraftstoff		Diesel
Leistung	kW/PS	165 / 224
bei Drehzahl	min^{-1}	4400
Drehmoment	Nm	450
bei Drehzahl	min^{-1}	1500 – 3000
Elektrik		
Batterie/Einbauort	Ah/–	90 / Gepäckraum
Lichtmaschine	A/W	150 / 2100
Fahrdynamik und Sicherheit		
Vorderradaufhängung		Doppelgelenk-Zugstreben-Federbeinachse in Aluminiumbauweise
Hinterradaufhängung		Fünf-Lenker-Achse in Stahlleichtbauweise mit doppelt elastischer Lagerung
Bremse vorne		Einkolben-Faustsattel-Scheibenbremsen
Bremse hinten		Einkolben-Faustsattel-Scheibenbremsen
Fahrstabilitätssysteme		Serienmäßig: DSC inkl. ABS, ASC und DTC (Dynamische Traktions Control), Kurvenbremshilfe CBC, Bremsassistent DBC, Trockenbremsfunktion, Fading-Ausgleich, Anfahrassistent
Sicherheitsausstattung		Serienmäßig: Airbags für Fahrer und Beifahrer, Seitenairbags für Fahrer und Beifahrer, Kopfairbags für die vordere und hintere Sitzreihe, Dreipunkt-Automatikgurte für alle Sitzplätze, vorn mit Gurtstrammer und Gurtkraftbegrenzer, Crash-Sensoren, Reifendruckanzeige
Lenkung		Elektromechanische Servolenkung (EPS), optional: Servotronic Funktion, Variable Sportlenkung
Gesamtübersetzung Lenkung	:1	15,0
Reifen vorne/hinten		205/50 R17 89W
Felgen vorne/hinten		7J x 17 LM

			BMW 125d 5-Türer
Getriebe			
Getriebeart			8-Gang Steptronic Getriebe
Getriebeübersetzung	I	:1	5,000
	II	:1	3,200
	III	:1	2,143
	IV	:1	1,720
	V	:1	1,314
	VI	:1	1,000
	VII	:1	0,822
	VIII	:1	0,640
	R	:1	3,456
Hinterachsübersetzung		:1	2,647
Fahrleistungen			
Leistungsgewicht (DIN)		kg/kW	8,7
Literleistung		kW/l	82,7
Beschleunigung	0–100 km/h	s	6,3
im 5. Gang	80–120 km/h	s	–
Höchstgeschwindigkeit		km/h	240
BMW EfficientDynamics			
BMW EfficientDynamics Maßnahmen serienmäßig			Bremsenergie-Rückgewinnung mit Rekuperationsanzeige, elektromechanische Servolenkung, Auto Start Stop Funktion, Schaltpunktanzeige, ECO PRO Modus mit Segel-Modus, intelligenter Leichtbau, optimierte Aerodynamikeigenschaften, bedarfsgerecht gesteuerte Nebenaggregate, kennfeldgeregelte Ölpumpe, abkoppelbarer Klimakompressor, Hinterachsgetriebe mit optimierten Warmlaufeigenschaften, Reifen mit reduziertem Rollwiderstand
Verbrauch im EU-Zyklus [3)]			
mit Serienbereifung			
städtisch		l/100 km	5,1
außerstädtisch		l/100 km	3,9
insgesamt		l/100 km	4,3
CO_2		g/km	114
mit Felgen 7,5J x 17 und Reifen 225/45 R 17 sowie mit Winterbereifung, mit Felgen 7,5J x 17 vorn, 8J x 17 hinten und Reifen 225/45 R17 vorn, 245/40 R17 hinten, mit Felgen 7,5J x 18 vorn, 8J x 18 hinten und Reifen 225/40 R18 vorn, 245/35 R18 hinten			
städtisch		l/100 km	5,4
außerstädtisch		l/100 km	4,1
insgesamt		l/100 km	4,6
CO_2		g/km	121
Emissionseinstufung			EU6
Versicherungseinstufung			
KH / VK / TK			17 / 25 / 24

Technische Daten gültig für ACEA Märkte/Zulassungsrelevante Daten teilweise nur für Deutschland (Gewichte)

[1)] Höhe mit Dachfinne: 1440 Millimeter
[2)] Öl-Wechselmenge
[3)] Kraftstoffverbrauchs- und CO_2-Emissionswerte abhängig vom gewählten Reifenformat

8. Leistungs- und Drehmomentdiagramme. BMW 116i.

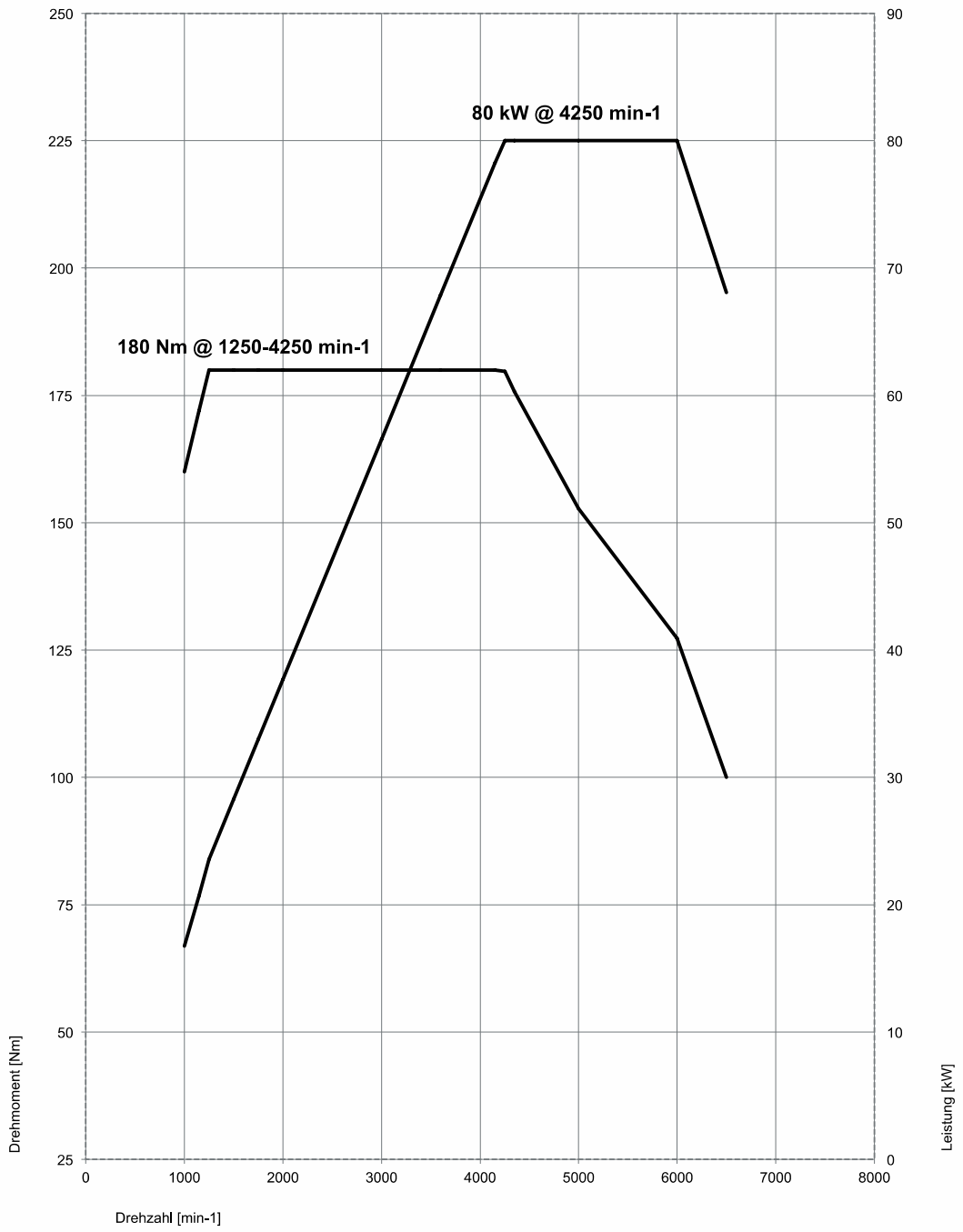

BMW 118i.

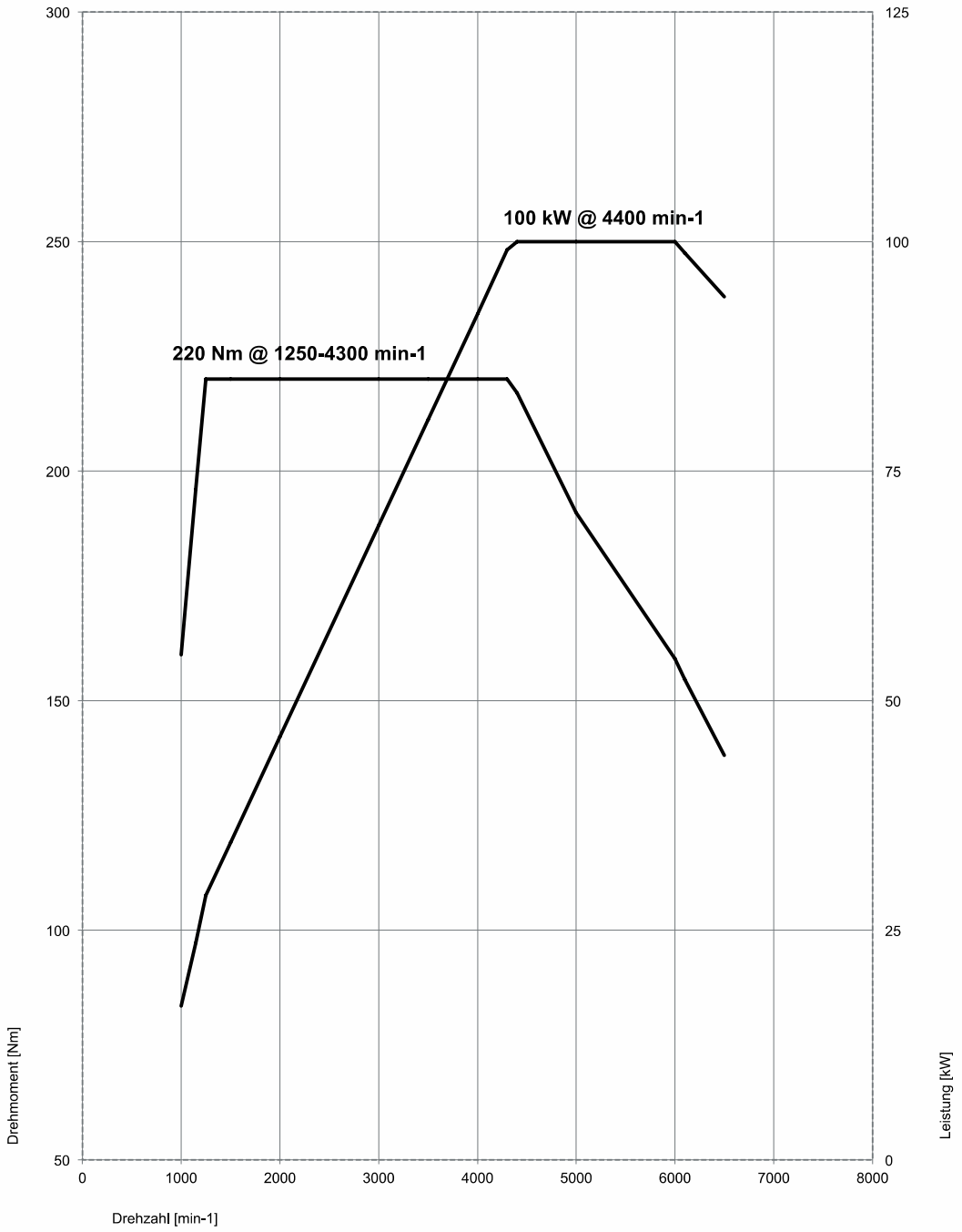
100 kW @ 4400 min-1
220 Nm @ 1250-4300 min-1
300
250
200
150
100
50
125
100
75
50
25
0
0
1000
2000
3000
4000
5000
6000
7000
8000
Drehmoment [Nm]
Leistung [kW]
Drehzahl [min-1]

BMW 120i.

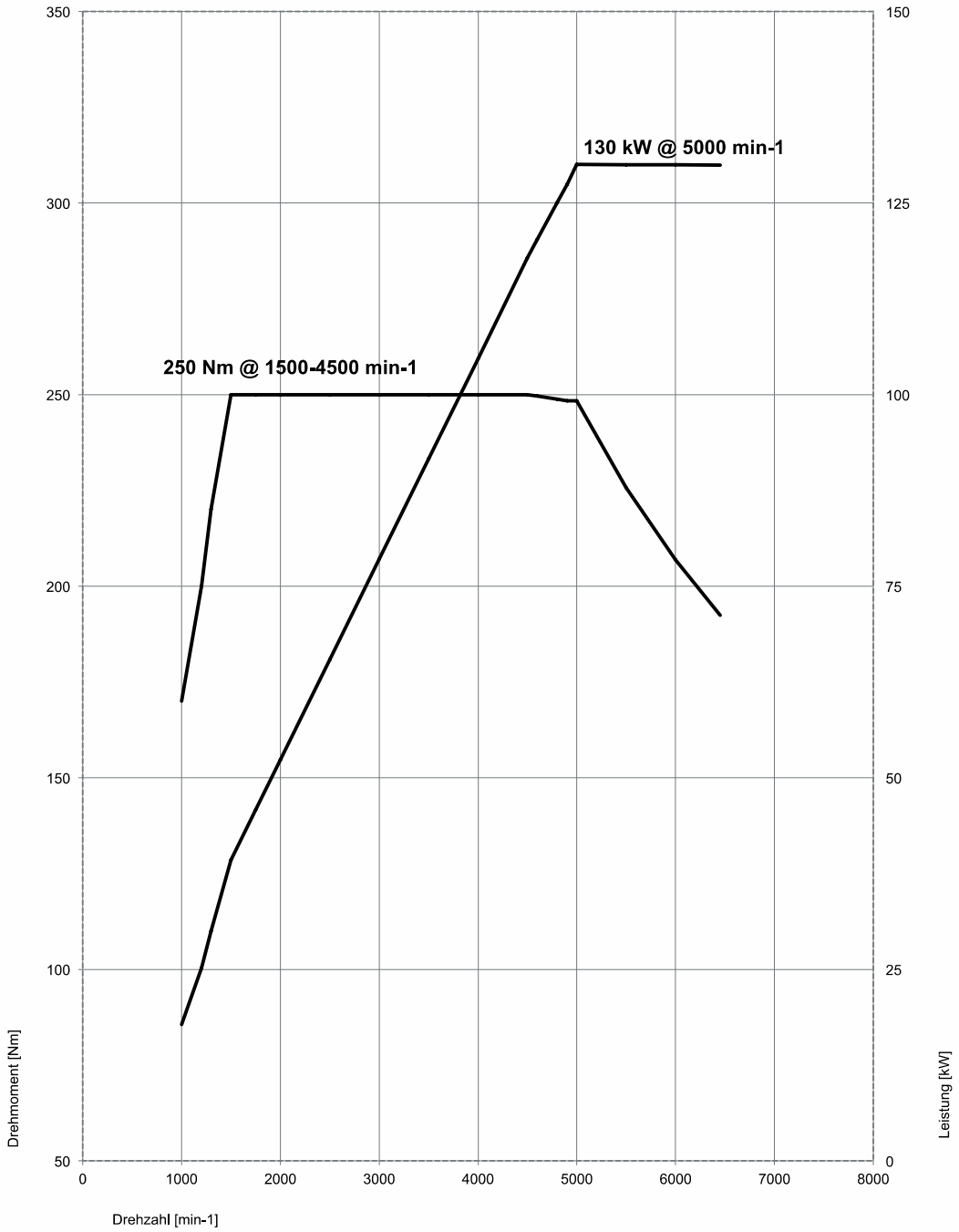
130 kW @ 5000 min-1
250 Nm @ 1500-4500 min-1
350
300
250
200
150
100
50
150
125
100
75
50
25
0
0
1000
2000
3000
4000
5000
6000
7000
8000
Drehmoment [Nm]
Leistung [kW]
Drehzahl [min-1]

BMW 125i.

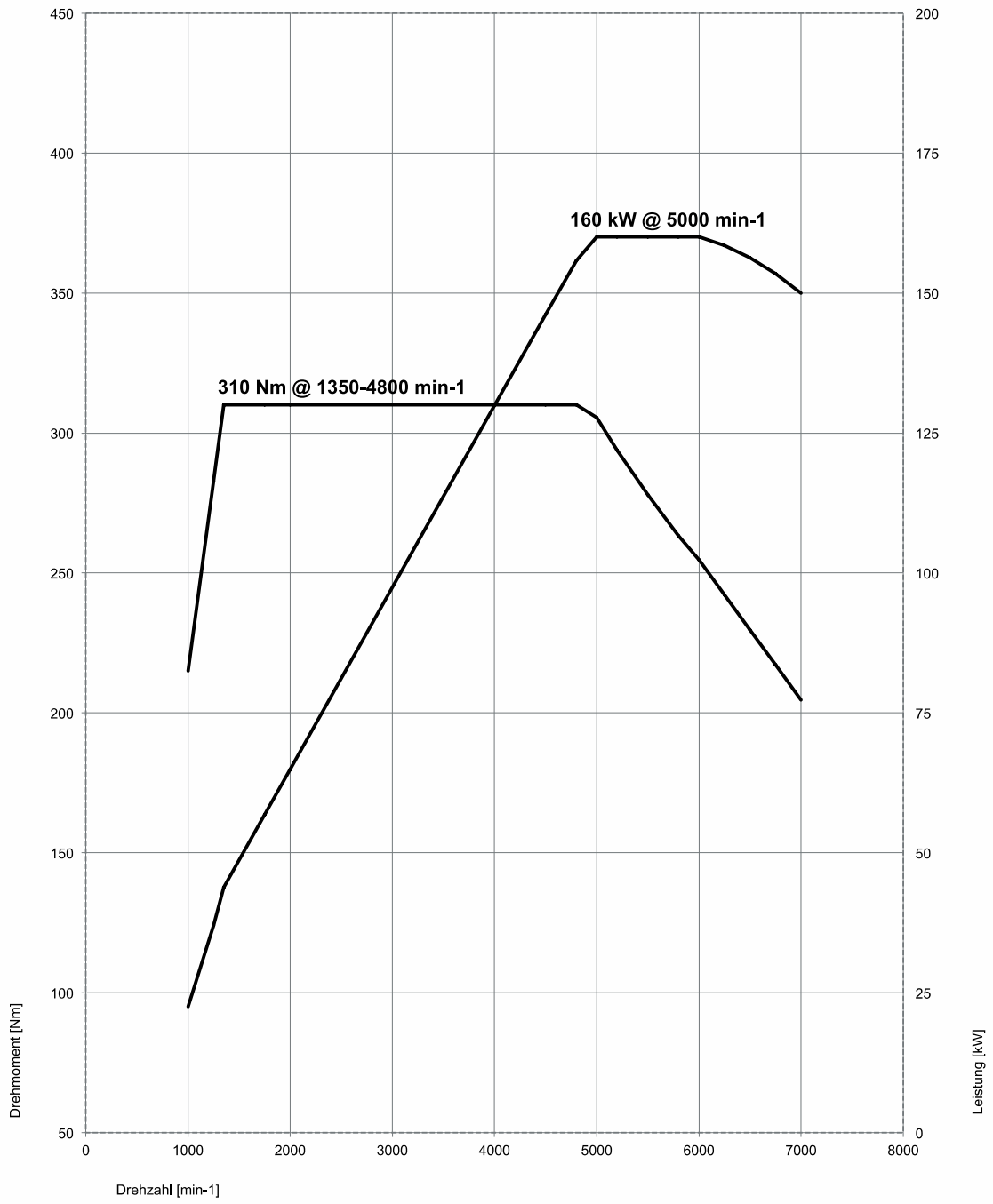
160 kW @ 5000 min-1
310 Nm @ 1350-4800 min-1
Drehmoment [Nm]
Leistung [kW]
Drehzahl [min-1]
450
400
350
300
250
200
150
100
50
200
175
150
125
100
75
50
25
0
0
1000
2000
3000
4000
5000
6000
7000
8000

BMW M135i.

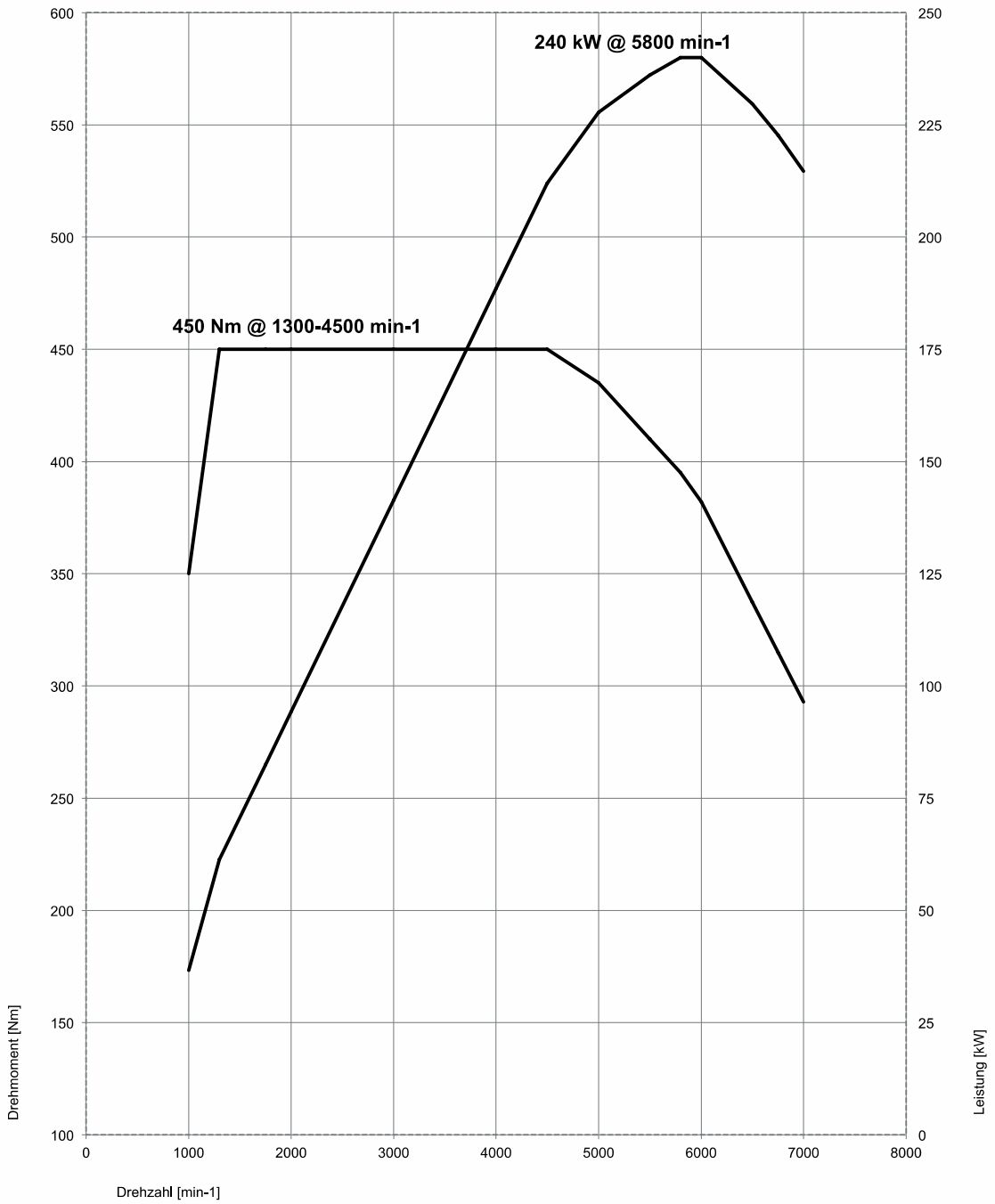
240 kW @ 5800 min-1
450 Nm @ 1300-4500 min-1
Drehmoment [Nm]
Leistung [kW]
Drehzahl [min-1]
600
550
500
450
400
350
300
250
200
150
100
250
225
200
175
150
125
100
75
50
25
0
0
1000
2000
3000
4000
5000
6000
7000
8000

BMW 116d und BMW 116d ED.

BMW 118d.

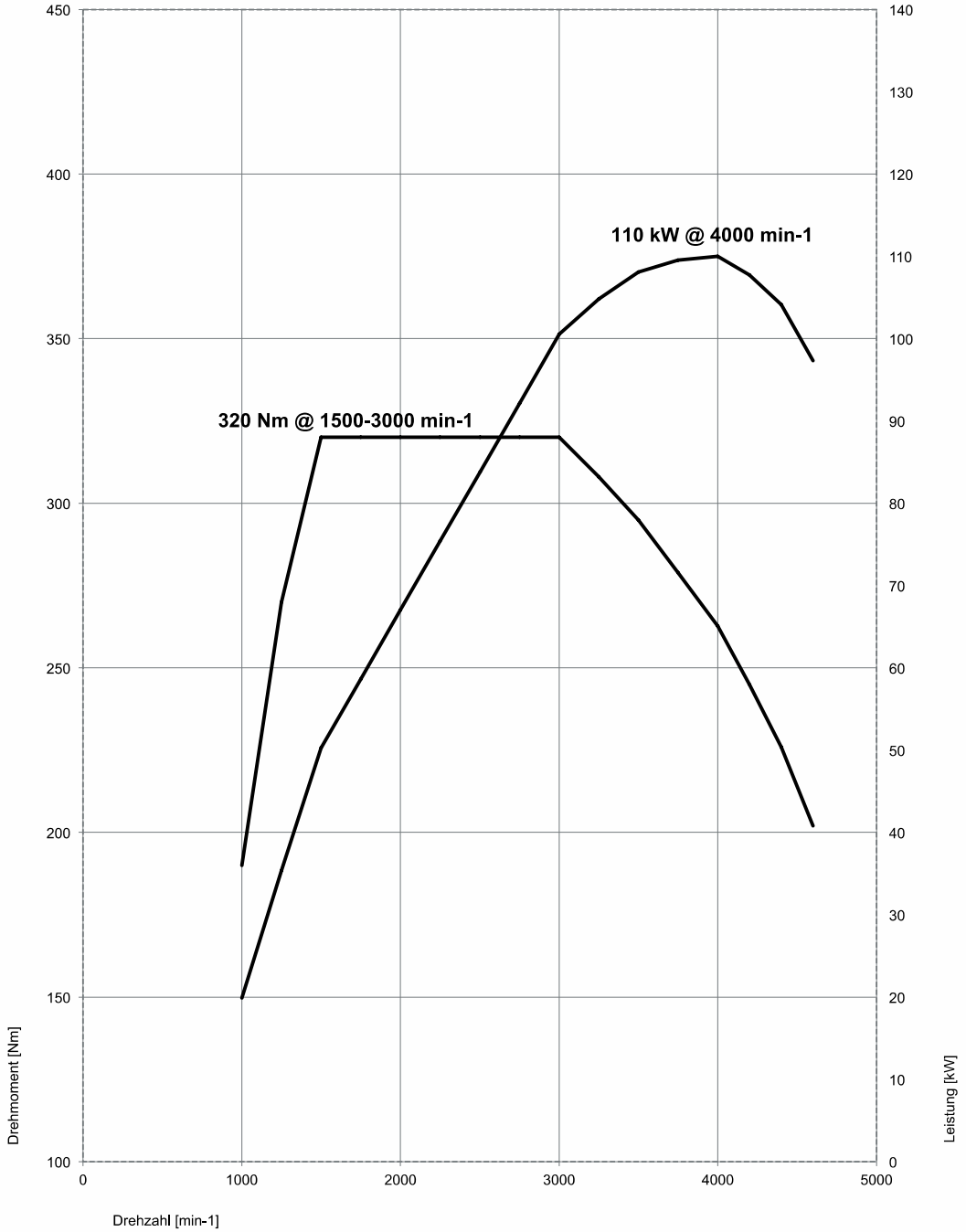
110 kW @ 4000 min-1
320 Nm @ 1500-3000 min-1
Drehmoment [Nm]
Leistung [kW]
Drehzahl [min-1]
450
400
350
300
250
200
150
100
140
130
120
110
100
90
80
70
60
50
40
30
20
10
0
0
1000
2000
3000
4000
5000

BMW 120d.

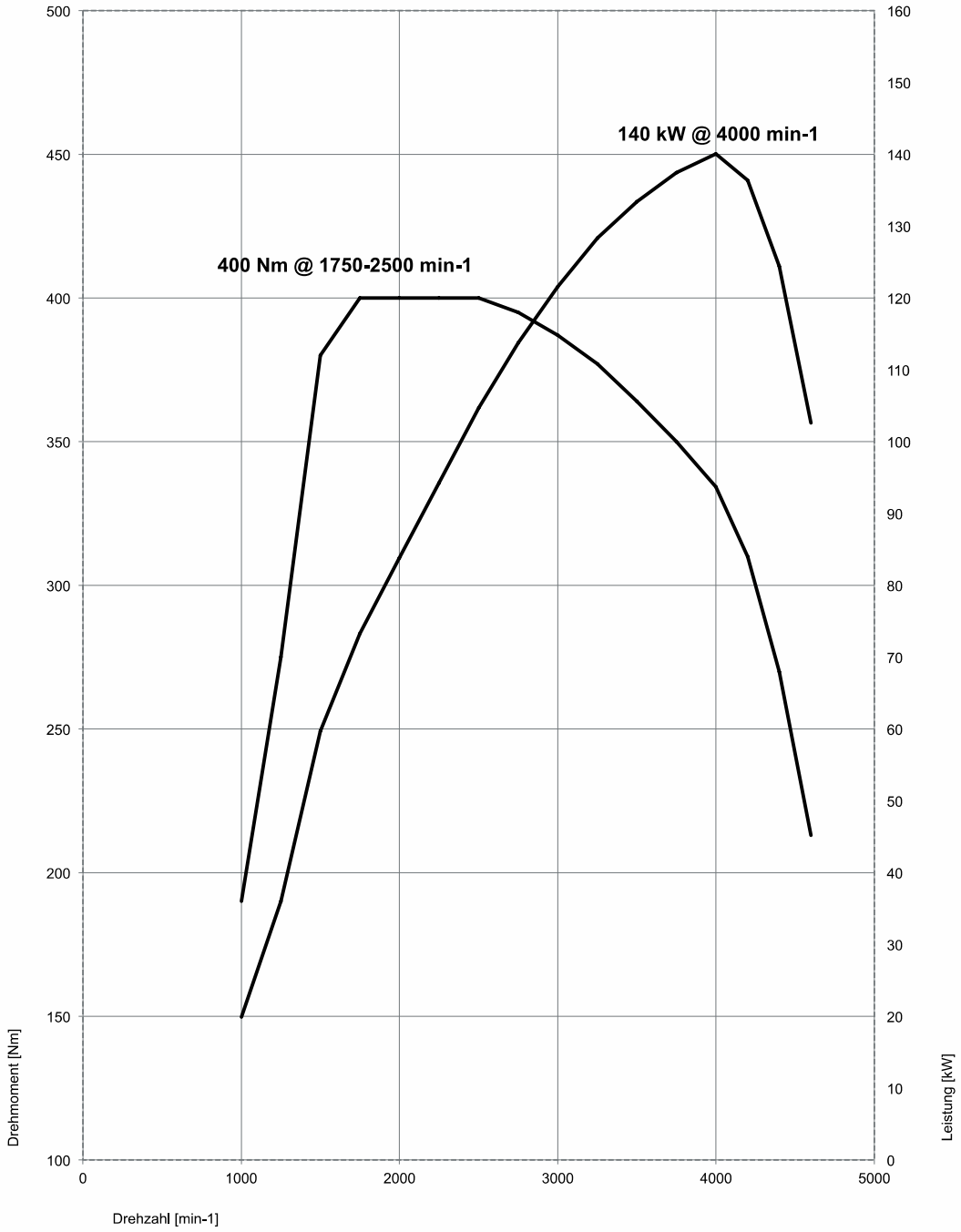
140 kW @ 4000 min-1
400 Nm @ 1750-2500 min-1
Drehmoment [Nm]
Leistung [kW]
Drehzahl [min-1]
500
450
400
350
300
250
200
150
100
160
150
140
130
120
110
100
90
80
70
60
50
40
30
20
10
0
0
1000
2000
3000
4000
5000

BMW 125d.

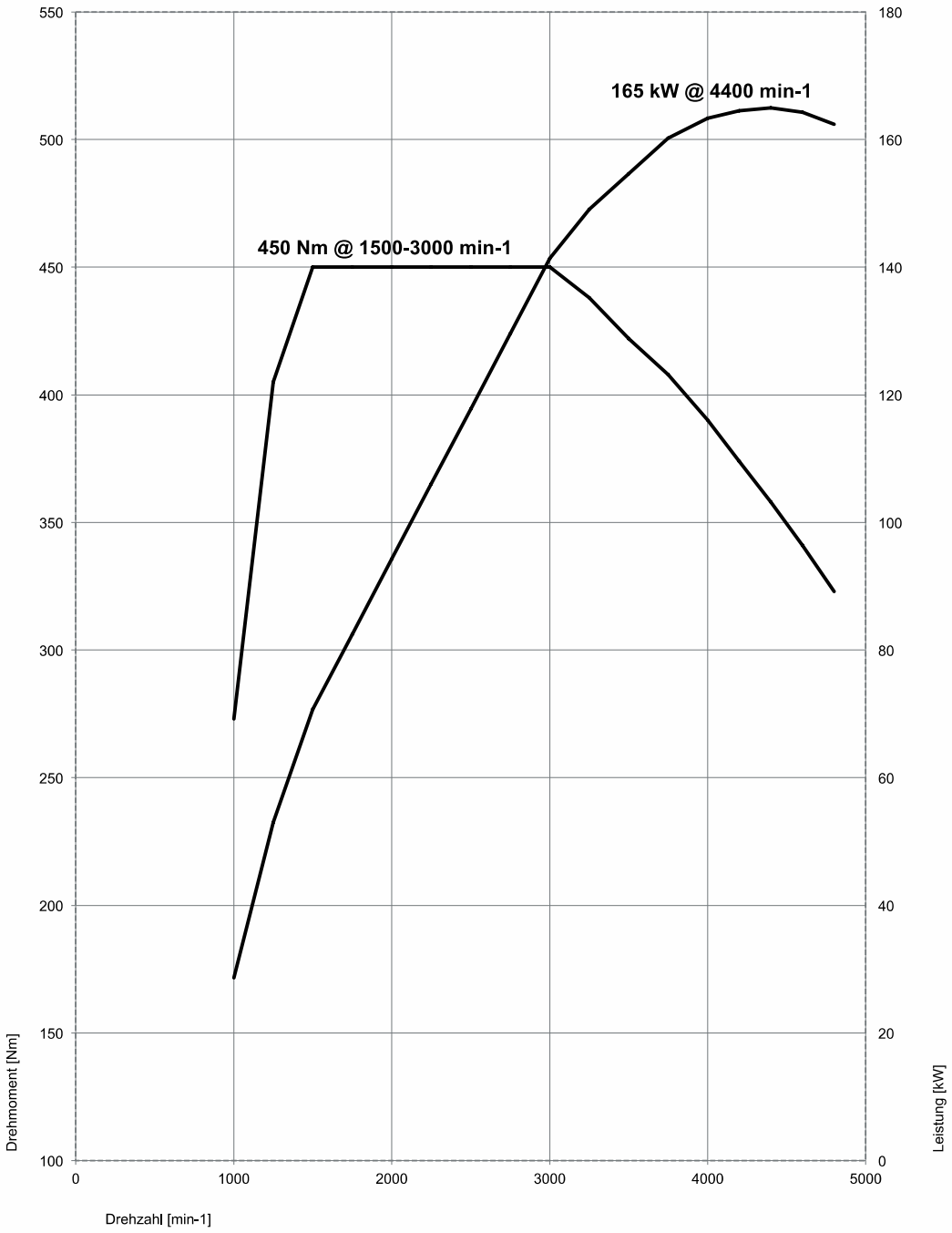
165 kW @ 4400 min-1
450 Nm @ 1500-3000 min-1
550
500
450
400
350
300
250
200
150
100
180
160
140
120
100
80
60
40
20
0
0
1000
2000
3000
4000
5000
Drehmoment [Nm]
Leistung [kW]
Drehzahl [min-1]

9. Außen- und Innenabmessungen.
BMW 1er 3-Türer.

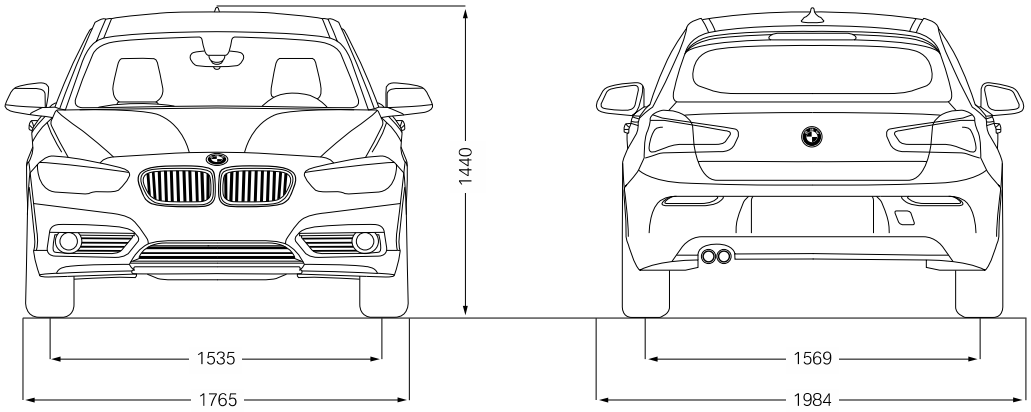

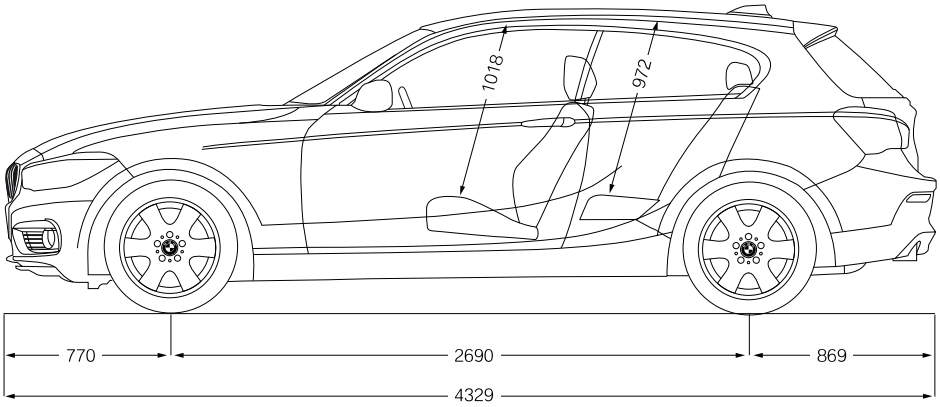

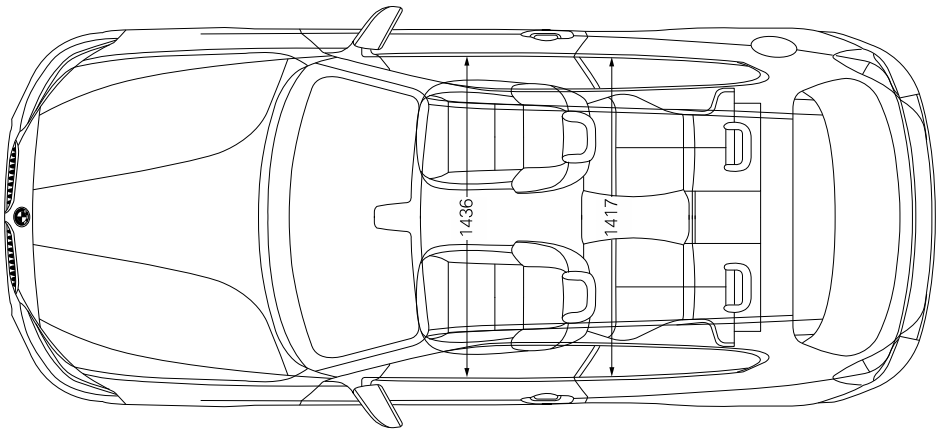
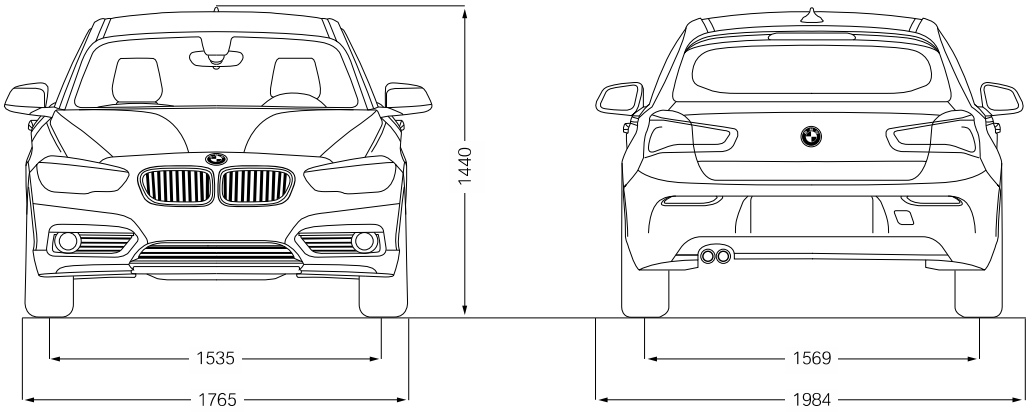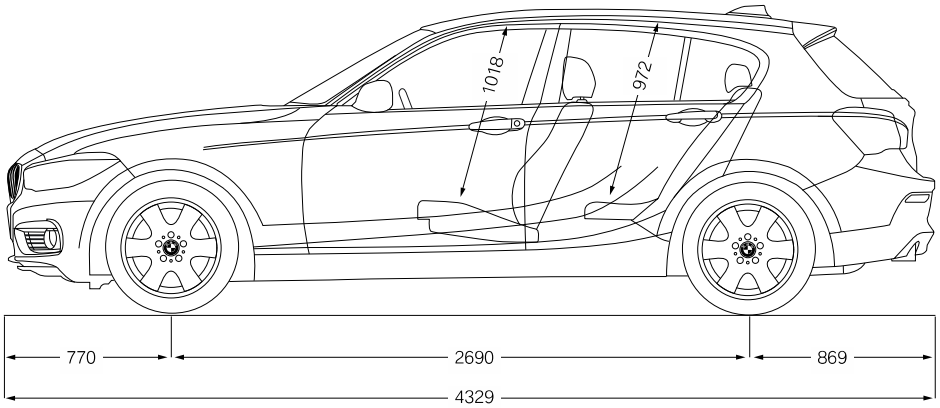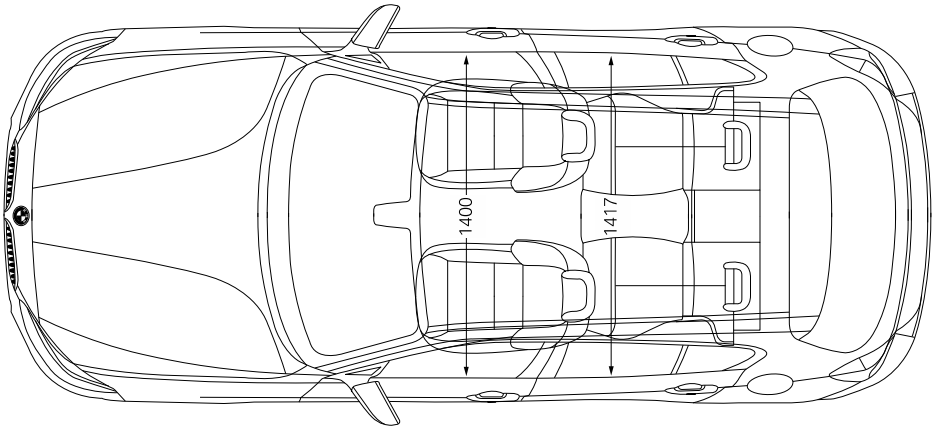
BMW 1er 5-Türer.