8. Technische Daten.
Der neue BMW X5 M.

		BMW X5 M
Karosserie		
Anzahl Türen/Sitzplätze		5/5
Länge/Breite/Höhe (leer)	mm	4880/1985/1754
Radstand	mm	2933
Spurweite vorne/hinten	mm	1666/1667
Bodenfreiheit		195
Wendekreis	m	12,8
Tankinhalt	ca. l	85
Kühlsystem einschl. Heizung	l	16,8
Motoröl[1)]	l	9,5
Leergewicht nach DIN/EU	kg	2275/2350
Zuladung nach DIN	kg	695
Zul. Gesamtgewicht	kg	2970
Zul. Achslasten vorne/hinten	kg	1420/1630
Zul. Anhängelast (12 %) gebremst/ungebremst	kg	2970/750
Zul. Dachlast/Zul. Stützlast	kg	100/140
Kofferraumvolumen	l	650–1870
Luftwiderstand	c_X x A	0,38 x 2,93
Motor		
Bauart/Anz. Zylinder/Ventile		V/8/4
Motor-Technologie		BMW M TwinPower Turbo Technologie mit variabler Einlassgeometrie, TwinScroll Bi-Turbo Aufladung, Benzin-Direkteinspritzung (High Precision Injection), Doppel-VANOS und VALVETRONIC
Hubraum effektiv	cm³	4395
Hub/Bohrung	mm	88,3/89,0
Verdichtung	:1	10,0
Kraftstoff		ROZ 95–98
Leistung	kW/PS	423/575
bei Drehzahl	min^{-1}	6000–6500
Drehmoment	Nm	750
bei Drehzahl	min^{-1}	2200–5000
Elektrik		
Batterie/Einbauort	Ah/–	105/Gepäckraum
Lichtmaschine	A/W	209/n.b.
Fahrdynamik und Sicherheit		
Vorderradaufhängung		Doppelquerlenkerachse mit M spezifischer Elastokinematik, kleiner, negativer Lenkrollradius, Bremsnickreduzierung
Hinterradaufhängung		Integral-IV-Hinterachse mit M spezifischer Elastokinematik, räumlich wirkende Radaufhängung, Anfahr- und Bremsnickausgleich, Luftfederung mit automatischer Niveauregulierung
Bremse vorne		Sechskolben-Festsattel-Scheibenbremsen belüftet
Bremse hinten		Einkolben-Faustsattel-Scheibenbremsen belüftet
Fahrstabilitätssysteme		Serienmäßig: DSC inkl. ABS und M Dynamic Mode, Kurvenbremshilfe CBC, Bremsassistent DBC, Elektronische Differenzialsperre ADB-X, Trockenbremsfunktion, Fading-Ausgleich, Anfahrassistent; DSC mit Allradantrieb xDrive vernetzt, Dynamic Performance Control, Bergabfahrkontrolle HDC, Adaptive Drive
Sicherheitsausstattung		Serienmäßig: Airbags für Fahrer und Beifahrer, Seitenairbags für Fahrer und Beifahrer, Kopfairbags vorn und hinten, crashaktive Kopfstützen vorn, Dreipunkt-Automatikgurte für alle Sitzplätze, vorn mit Gurtstrammer, Gurtkraftbegrenzer und Gurtstopper, Crash-Sensoren, Roll-over-Sensoren, Reifen-Pannen-Anzeige
Lenkung		Elektromechanische Zahnstangen-Servolenkung (EPS) mit M spezifischer Servotronic Funktion
Gesamtübersetzung Lenkung	:1	17,9
Reifen vorne/hinten		285/40 R20 104Y / 325/35 R20 108Y
Felgen vorne/hinten		10,0J x 20 / 11,5J x 20 LM

			BMW X5 M
Getriebe			
Getriebeart			8-Gang Steptronic
Getriebeübersetzung	I	:1	5,000
	II	:1	3,200
	III	:1	2,143
	IV	:1	1,720
	V	:1	1,313
	VI	:1	1,000
	VII	:1	0,823
	VIII	:1	0,640
	R	:1	3,478
Hinterachsübersetzung		:1	3,154
Fahrleistungen			
Leistungsgewicht (DIN)		kg/kW	5,4
Literleistung		kW/l	96,2
Beschleunigung	0–100 km/h	s	4,2
	0–1000 m	s	22,6
im 4./5. Gang	80–120 km/h	s	–/–
Höchstgeschwindigkeit		km/h	250 (280)[2]
BMW EfficientDynamics			
BMW EfficientDynamics Maßnahmen serienmäßig			Bremsenergie-Rückgewinnung, elektromechanische Servolenkung, Auto Start Stop Funktion, ECO PRO Modus, intelligenter Leichtbau, bedarfsgerecht gesteuerte Nebenaggregate, Klimakompressor abkoppelbar
Verbrauch im EU-Zyklus[3]			
Mit Serienbereifung:			
städtisch		l/100km	14,7
außerstädtisch		l/100km	9,0
insgesamt		l/100km	11,1
CO_2		g/km	258
Emissionseinstufung			EU6
Versicherungseinstufung			
KH/VK/TK			n.b.

Technische Daten gültig für ACEA Märkte/Zulassungsrelevante Daten teilweise nur für Deutschland (Gewichte)

[1] Öl-Wechselmenge
[2] In Verbindung mit optionalem M Drivers Package
[3] Kraftstoffverbrauchs- und CO_2-Emissionswerte abhängig vom gewählten Reifenformat

Der neue BMW X6 M.

		BMW X6 M
Karosserie		
Anzahl Türen/Sitzplätze		5/5
Länge/Breite/Höhe (leer)	mm	4909/1989/1689
Radstand	mm	2933
Spurweite vorne/hinten	mm	1666/1667
Bodenfreiheit		195
Wendekreis	m	12,8
Tankinhalt	ca. l	85
Kühlsystem einschl. Heizung	l	16,8
Motoröl[1)]	l	9,5
Leergewicht nach DIN/EU	kg	2265/2340
Zuladung nach DIN	kg	685
Zul. Gesamtgewicht	kg	2950
Zul. Achslasten vorne/hinten	kg	1420/1610
Zul. Anhängelast (12 %) gebremst/ungebremst	kg	2950/750
Zul. Dachlast/Zul. Stützlast	kg	100/140
Kofferraumvolumen	l	550–1525
Luftwiderstand	C_X x A	0,37 x 2,89
Motor		
Bauart/Anz. Zylinder/Ventile		V/8/4
Motor-Technologie		BMW M TwinPower Turbo Technologie mit variabler Einlassgeometrie, TwinScroll Bi-Turbo Aufladung, Benzin-Direkteinspritzung (High Precision Injection), Doppel-VANOS und VALVETRONIC
Hubraum effektiv	cm³	4395
Hub/Bohrung	mm	88,3/89,0
Verdichtung	:1	10,0
Kraftstoff		ROZ 95–98
Leistung	kW/PS	423/575
bei Drehzahl	min^{-1}	6000–6500
Drehmoment	Nm	750
bei Drehzahl	min^{-1}	2200–5000
Elektrik		
Batterie/Einbauort	Ah/–	105/Gepäckraum
Lichtmaschine	A/W	209/n.b.
Fahrdynamik und Sicherheit		
Vorderradaufhängung		Doppelquerlenkerachse mit M spezifischer Elastokinematik, kleiner, negativer Lenkrollradius, Bremsnickreduzierung
Hinterradaufhängung		Integral-IV-Hinterachse mit M spezifischer Elastokinematik, räumlich wirkende Radaufhängung, Anfahr- und Bremsnickausgleich, Luftfederung mit automatischer Niveauregulierung
Bremse vorne		Sechskolben-Festsattel-Scheibenbremsen belüftet
Bremse hinten		Einkolben-Faustsattel-Scheibenbremsen belüftet
Fahrstabilitätssysteme		Serienmäßig: DSC inkl. ABS und M Dynamic Mode, Kurvenbremshilfe CBC, Bremsassistent DBC, Elektronische Differenzialsperre ADB-X, Trockenbremsfunktion, Fading-Ausgleich, Anfahrassistent; DSC mit Allradantrieb xDrive vernetzt, Dynamic Performance Control, Bergabfahrkontrolle HDC, Adaptive Drive
Sicherheitsausstattung		Serienmäßig: Airbags für Fahrer und Beifahrer, Seitenairbags für Fahrer und Beifahrer, Kopfairbags vorn und hinten, crashaktive Kopfstützen vorn, Dreipunkt-Automatikgurte für alle Sitzplätze, vorn mit Gurtstrammer, Gurtkraftbegrenzer und Gurtstopper, Crash-Sensoren, Roll-over-Sensoren, Reifen-Pannen-Anzeige
Lenkung		Elektromechanische Zahnstangen-Servolenkung (EPS) mit M spezifischer Servotronic Funktion
Gesamtübersetzung Lenkung	:1	17,9
Reifen vorne/hinten		285/40 R20 104Y / 325/35 R20 108Y
Felgen vorne/hinten		10,0J x 20 / 11,5J x 20 LM

			BMW X6 M
Getriebe			
Getriebeart			8-Gang Steptronic
Getriebeübersetzung	I	:1	5,000
	II	:1	3,200
	III	:1	2,143
	IV	:1	1,720
	V	:1	1,313
	VI	:1	1,000
	VII	:1	0,823
	VIII	:1	0,640
	R	:1	3,478
Hinterachsübersetzung		:1	3,154
Fahrleistungen			
Leistungsgewicht (DIN)		kg/kW	5,4
Literleistung		kW/l	96,2
Beschleunigung	0–100 km/h	s	4,2
	0–1000 m	s	22,6
im 4./5. Gang	80–120 km/h	s	–/–
Höchstgeschwindigkeit		km/h	250 (280)[2]
BMW EfficientDynamics			
BMW EfficientDynamics Maßnahmen serienmäßig			Bremsenergie-Rückgewinnung, elektromechanische Servolenkung, Auto Start Stop Funktion, ECO PRO Modus, intelligenter Leichtbau, bedarfsgerecht gesteuerte Nebenaggregate, Klimakompressor abkoppelbar
Verbrauch im EU-Zyklus[3]			
Mit Serienbereifung:			
städtisch		l/100km	14,7
außerstädtisch		l/100km	9,0
insgesamt		l/100km	11,1
CO_2		g/km	258
Emissionseinstufung			EU6
Versicherungseinstufung			
KH/VK/TK			n.b.

Technische Daten gültig für ACEA Märkte/Zulassungsrelevante Daten teilweise nur für Deutschland (Gewichte)

[1] Öl-Wechselmenge
[2] In Verbindung mit optionalem M Drivers Package
[3] Kraftstoffverbrauchs- und CO_2-Emissionswerte abhängig vom gewählten Reifenformat

9. Leistungs- und Drehmomentdiagramm.
Der neue BMW X5 M und der neue BMW X6 M.

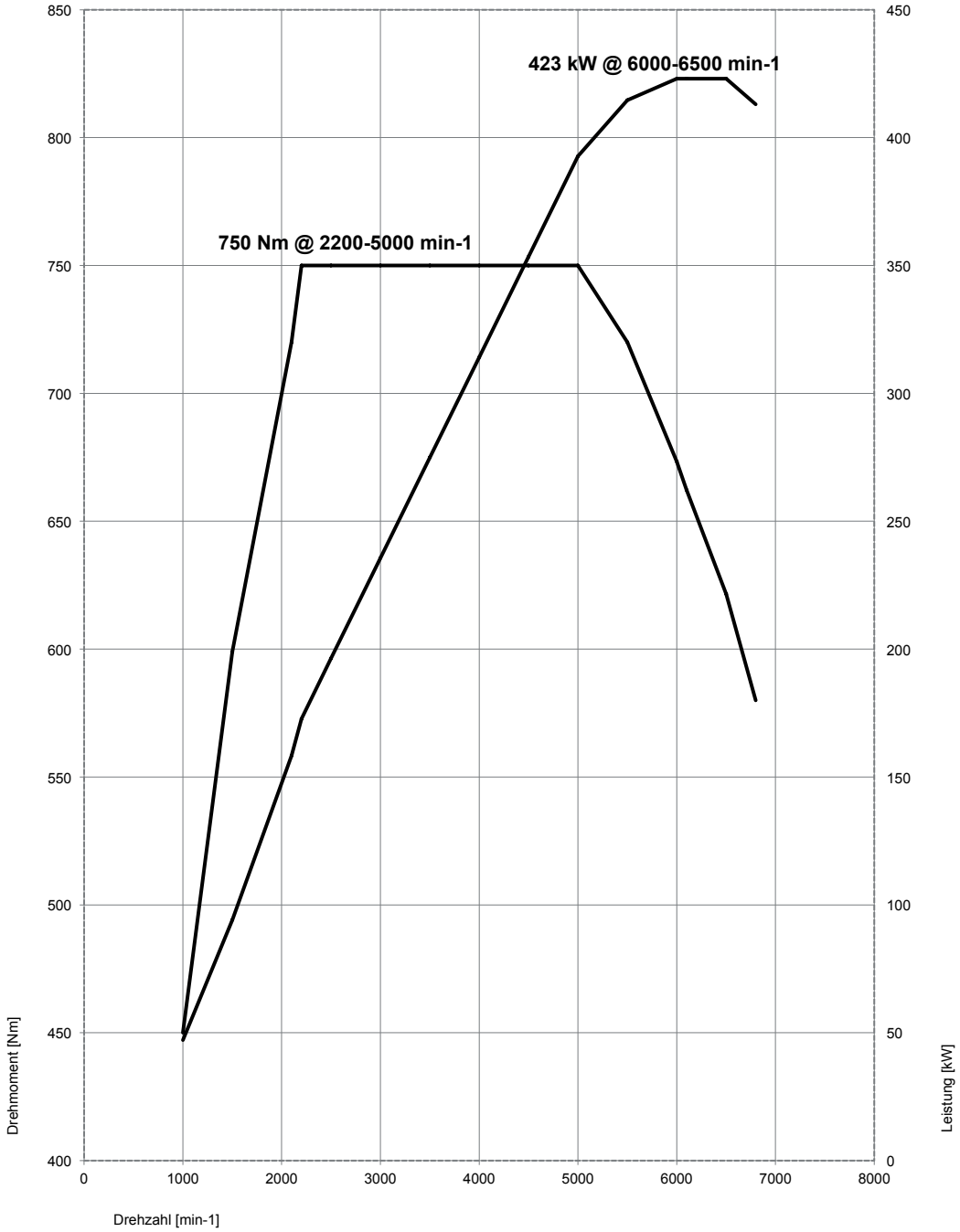

10. Außen- und Innenabmessungen.
Der neue BMW X5M.

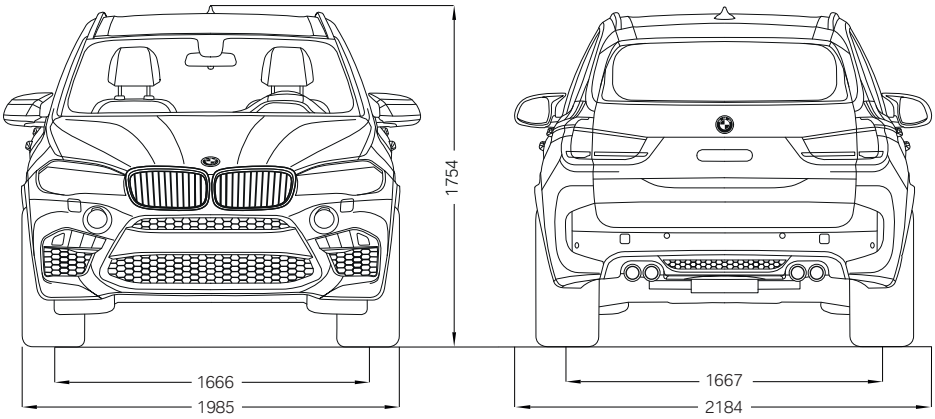

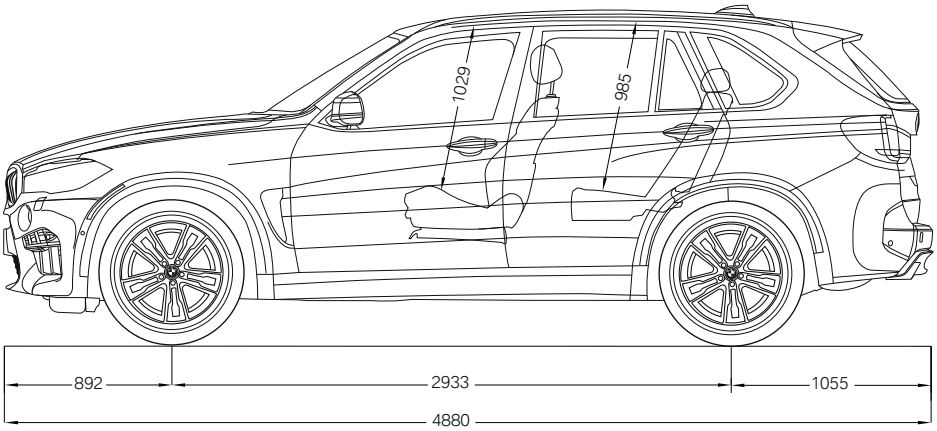

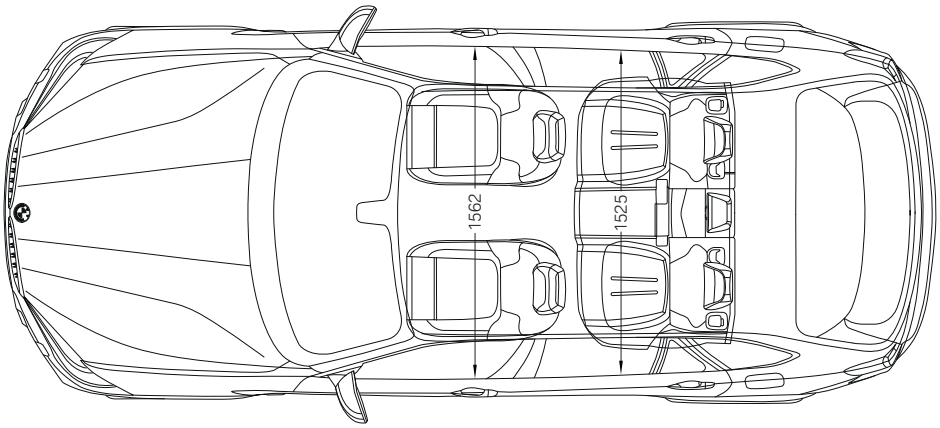
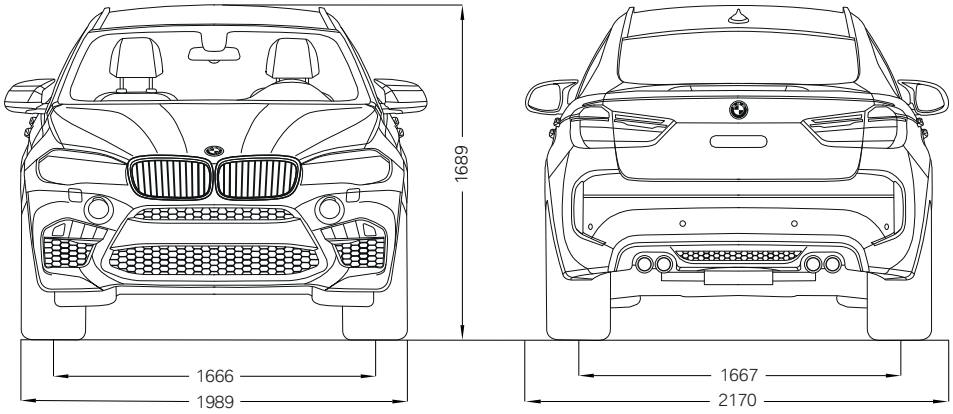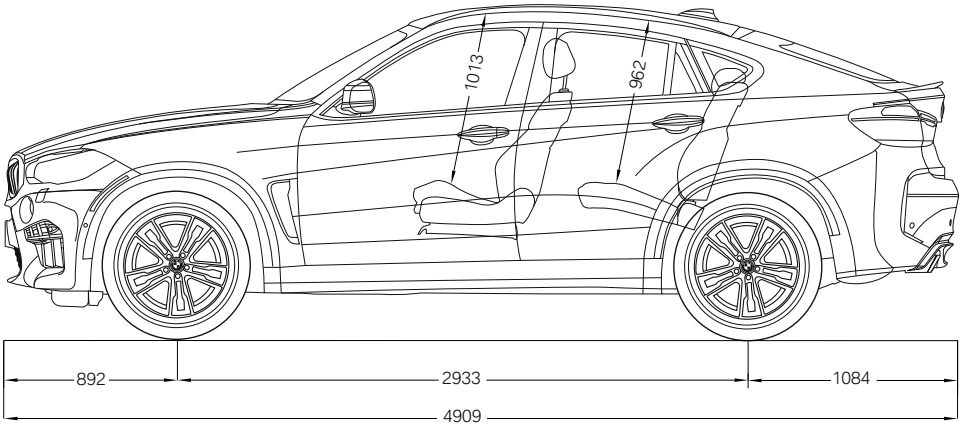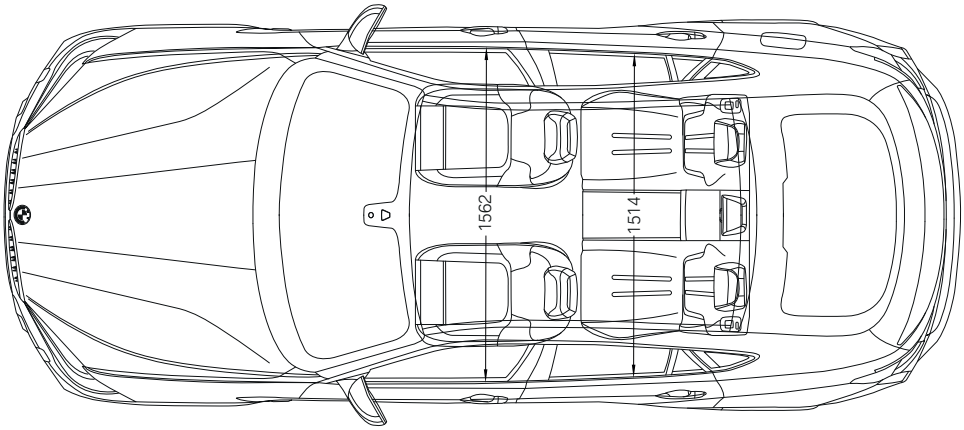
Der neue BMW X6 M.