BMW 520i Touring, BMW 528i Touring.

		BMW 520i Touring	BMW 528i Touring
Karosserie			
Anzahl Türen / Sitzplätze		5 / 5	5 / 5
Länge/Breite/Höhe [1] (leer)	mm	4907 / 1860 / 1462	4907 / 1860 / 1462
Radstand	mm	2968	2968
Spurweite vorne/hinten	mm	1600 / 1626	1600 / 1626
Bodenfreiheit	mm	141	141
Wendekreis	m	12,0	12,0
Tankinhalt	ca. l	70	70
Kühlsystem einschl. Heizung	l	9,1 (9,3)	9,1 (9,3)
Motoröl [2]	l	5,75	5,75
Leergewicht nach DIN/EU	kg	1710 / 1785 (1730 / 1805)	1715 / 1790 (1735 / 1810)
Zuladung nach DIN	kg	640	640
Zul. Gesamtgewicht	kg	2350 (2370)	2355 (2375)
Zul. Achslasten vorne/hinten	kg	1070 / 1415	1070 / 1415
Zul. Anhängelast (12%) gebremst/ungebremst	kg	2000 / 750	2000 / 750
Zul. Dachlast/Zul. Stützlast	kg	100 / 90	100 / 90
Kofferraumvolumen	l	560 – 1670	560 – 1670
Luftwiderstand	c_x x A	[4] x 2,35	[4] x 2,35
Motor			
Bauart/Anz. Zylinder/Ventile		R / 4 / 4	R / 4 / 4
Motor-Technologie		BMW TwinPower Turbo Technologie mit Twin-Scroll-Turbolader, Direkteinspritzung High Precision Injection und vollvariabler Ventilsteuerung (VALVETRONIC)	BMW TwinPower Turbo Technologie mit Twin-Scroll-Turbolader, Direkteinspritzung High Precision Injection und vollvariabler Ventilsteuerung (VALVETRONIC)
Hubraum effektiv	cm³	1997	1997
Hub / Bohrung	mm	90,1 / 84,0	90,1 / 84,0
Verdichtung	:1	10,0	10,0
Kraftstoff		min ROZ 91	min ROZ 91
Leistung	kW/PS	135 / 184	180 / 245
bei Drehzahl	min^{-1}	5000 – 6200	5000 – 6500
Drehmoment	Nm	270	350
bei Drehzahl	min^{-1}	1250 – 4500	1250 – 4800
Elektrik			
Batterie/Einbauort	Ah/–	90 / Gepäckraum	90 / Gepäckraum
Lichtmaschine	A/W	170 / 2380	170 / 2380
Fahrdynamik und Sicherheit			
Vorderradaufhängung		Doppelquerlenkerachse mit aufgelöster unterer Lenkerebene in Aluminiumbauweise, kleiner Lenkrollradius, Bremsnickreduzierung	
Hinterradaufhängung		Integral-V-Mehrlenkerachse in Aluminiumbauweise, lenkbar, mit Anfahr- und Bremsnickausgleich, doppelt akustisch entkoppelt, Luftfederung mit automatischer Niveauregulierung	
Bremse vorne		Einkolben-Aluminium-Faustsattel-Scheibenbremsen in Rahmenbauweise	
Durchmesser	mm	330 x 24 / belüftet	348 x 30 / belüftet
Bremse hinten		Einkolben-Aluminium-Faustsattel-Scheibenbremsen	
Durchmesser	mm	330 x 20 / belüftet	330 x 20 / belüftet
Fahrstabilitätssysteme		Serienmäßig: DSC inkl. ABS und DTC (Dynamische Traktions Control), Kurvenbremshilfe CBC, Bremsassistent DBC, Trockenbremsfunktion, Fading-Ausgleich, Anfahrassistent, optional: Dynamische Dämpfer Control	
Sicherheitsausstattung		Serienmäßig: Airbags für Fahrer und Beifahrer, Seitenairbags für Fahrer und Beifahrer, Kopfairbags für die vordere und hintere Sitzreihe, Dreipunkt-Automatikgurte für alle Sitzplätze, vorn mit Gurtstopper, Gurtstrammer und Gurtkraftbegrenzer, crashaktive Kopfstützen vorn, Crash-Sensoren, Reifen-Pannen-Anzeige	
Lenkung		Elektromechanische Servolenkung (EPS) mit Servotronic Funktion, optional: Integral-Aktivlenkung	
Gesamtübersetzung Lenkung	:1	17,1	17,1
Reifen vorne/hinten		225/55 R17 97W	225/55 R17 97W
Felgen vorne/hinten		8J x 17 LM	8J x 17 LM

			BMW 520i Touring	BMW 528i Touring
Getriebe				
Getriebeart			6-Gang-Schaltgetriebe (optional: 8-Gang-Automatikgetriebe mit Steptronic)	
Getriebeübersetzung	I	:1	3,683 (4,714)	3,683 (4,714)
	II	:1	2,062 (3,143)	2,062 (3,143)
	III	:1	1,313 (2,106)	1,313 (2,106)
	IV	:1	1,000 (1,667)	1,000 (1,667)
	V	:1	0,809 (1,285)	0,809 (1,285)
	VI	:1	0,677 (1,000)	0,677 (1,000)
	VII	:1	– (0,839)	– (0,839)
	VIII	:1	– (0,667)	– (0,667)
	R	:1	3,348 (3,295)	3,348 (3,295)
Hinterachsübersetzung		:1	3,909 (3,231)	3,909 (3,231)
Fahrleistungen				
Leistungsgewicht (DIN)		kg/kW	12,7 (12,8)	9,5 (9,6)
Literleistung		kW/l	67,6	90,1
Beschleunigung	0–100 km/h	s	8,3 (8,3)	6,4 (6,5)
	0–1000 m	s	29,6 (29,7)	26,5 (26,6)
im 4. / 5. Gang	80–120 km/h	s	8,1 / 11,2 (–)	6,7 / 9,0 (–)
Höchstgeschwindigkeit		km/h	226 (225)	248 (247)
BMW EfficientDynamics				
BMW EfficientDynamics Maßnahmen serienmäßig			Bremsenergie-Rückgewinnung mit Rekuperationsanzeige, Auto Start Stop Funktion, Schaltpunktanzeige (Handschalter), ECO PRO Modus mit Segel-Modus (Automatik), intelligenter Leichtbau, bedarfsgerecht gesteuerte Nebenaggregate, Luftklappensteuerung, elektromechanische Servolenkung (EPS), kennfeldgeregelte Ölpumpe, Klimakompressor abkoppelbar, rollwiderstandsreduzierte Reifen	
Verbrauch im EU-Zyklus[3)]				
mit Serienbereifung: Felgen 8J x 17, Reifen 225/55 R17				
städtisch		l/100 km	8,9 (8,6)	9,3 (8,0)
außerstädtisch		l/100 km	5,5 (5,0)	5,6 (5,0)
insgesamt		l/100 km	6,7 (6,3)	7,0 (6,1)
CO_2		g/km	157 (147)	162 (142)
mit Felgen 8J x 18 und Reifen 245/45 R18 bzw. mit Winterbereifung				
städtisch		l/100 km	9,2 (8,9)	9,6 (8,3)
außerstädtisch		l/100 km	5,7 (5,2)	5,7 (5,1)
insgesamt		l/100 km	7,0 (6,5)	7,2 (6,3)
CO_2		g/km	162 (152)	167 (147)
mit Felgen 8,5J x 19 und Reifen 245/40 R19				
städtisch		l/100 km	9,5 (9,1)	9,9 (8,6)
außerstädtisch		l/100 km	5,8 (5,3)	5,9 (5,3)
insgesamt		l/100 km	7,2 (6,7)	7,4 (6,5)
CO_2		g/km	167 (157)	172 (152)
Emissionseinstufung			EU6	EU6
Versicherungseinstufung				
KH / VK / TK			[4)]	[4)]

Technische Daten gültig für ACEA Märkte/Zulassungsrelevante Daten teilweise nur für Deutschland (Gewichte)
Werte in Klammern gelten für Automatikgetriebe
Bei allen technischen Daten handelt es sich um vorläufige Angaben

[1)] Höhe mit Dachfinne: 1488 mm
[2)] Öl-Wechselmenge
[3)] Kraftstoffverbrauchs- und CO_2-Emissionswerte abhängig vom gewählten Reifenformat
[4)] Angaben noch nicht verfügbar

BMW 535i Touring, BMW 550i Touring.

		BMW 535i Touring	BMW 550i Touring
Karosserie			
Anzahl Türen / Sitzplätze		5 / 5	5 / 5
Länge/Breite/Höhe [1] (leer)	mm	4907 / 1860 / 1462	4907 / 1860 / 1462
Radstand	mm	2968	2968
Spurweite vorne/hinten	mm	1600 / 1626	1600 / 1626
Bodenfreiheit	mm	141	141
Wendekreis	m	12,0	12,0
Tankinhalt	ca. l	70	70
Kühlsystem einschl. Heizung	l	10,1 (10,2)	11,6
Motoröl [2]	l	6,5	9,0
Leergewicht nach DIN/EU	kg	1770 / 1845 (1785 / 1860)	1925 / 2000
Zuladung nach DIN	kg	650	630
Zul. Gesamtgewicht	kg	2420 (2435)	2555
Zul. Achslasten vorne/hinten	kg	1100 / 1400	1195 / 1420
Zul. Anhängelast (12%) gebremst/ungebremst	kg	2000 / 750	2000 / 750
Zul. Dachlast/Zul. Stützlast	kg	100 / 90	100 / 90
Kofferraumvolumen	l	560 – 1670	560 – 1670
Luftwiderstand	c_x x A	[4] x 2,35	[4] x 2,35
Motor			
Bauart/Anz. Zylinder/Ventile		R / 6 / 4	V90 / 8 / 4
Motor-Technologie		BMW TwinPower Turbo Technologie mit Twin-Scroll-Turbolader, Direkteinspritzung High Precision Injection und vollvariabler Ventilsteuerung (VALVETRONIC)	BMW TwinPower Turbo Technologie mit zwei Turboladern, Direkteinspritzung High Precision Injection und vollvariabler Ventilsteuerung (VALVETRONIC)
Hubraum effektiv	cm³	2979	4395
Hub / Bohrung	mm	89,6 / 84,0	88,3 / 89,0
Verdichtung	:1	10,2	10,0
Kraftstoff		min ROZ 91	min ROZ 91
Leistung	kW/PS	225 / 306	330 / 450
bei Drehzahl	min^{-1}	5800 – 6000	5500 – 6000
Drehmoment	Nm	400	650
bei Drehzahl	min^{-1}	1200 – 5000	2000 – 4500
Elektrik			
Batterie/Einbauort	Ah/–	90 / Gepäckraum	90 / Gepäckraum
Lichtmaschine	A/W	210 / 2940	210 / 2940
Fahrdynamik und Sicherheit			
Vorderradaufhängung		Doppelquerlenkerachse mit aufgelöster unterer Lenkerebene in Aluminiumbauweise, kleiner Lenkrollradius, Bremsnickreduzierung	
Hinterradaufhängung		Integral-V-Mehrlenkerachse in Aluminiumbauweise, lenkbar, mit Anfahr- und Bremsnickausgleich, doppelt akustisch entkoppelt, Luftfederung mit automatischer Niveauregulierung	
Bremse vorne		Einkolben-Aluminium-Faustsattel-Scheibenbremsen in Rahmenbauweise	
Durchmesser	mm	348 x 36 / belüftet	374 x 36 / belüftet
Bremse hinten		Einkolben-Aluminium-Faustsattel-Scheibenbremsen	
Durchmesser	mm	345 x 24 / belüftet	345 x 24 / belüftet
Fahrstabilitätssysteme		Serienmäßig: DSC inkl. ABS und DTC (Dynamische Traktions Control), Kurvenbremshilfe CBC, Bremsassistent DBC, Trockenbremsfunktion, Fading-Ausgleich, Anfahrassistent, optional: Dynamische Dämpfer Control, Adaptive Drive	
Sicherheitsausstattung		Serienmäßig: Airbags für Fahrer und Beifahrer, Seitenairbags für Fahrer und Beifahrer, Kopfairbags für die vordere und hintere Sitzreihe, Dreipunkt-Automatikgurte für alle Sitzplätze, vorn mit Gurtstopper, Gurtstrammer und Gurtkraftbegrenzer, crashaktive Kopfstützen vorn, Crash-Sensoren, Reifen-Pannen-Anzeige	
Lenkung		Elektromechanische Servolenkung (EPS) mit Servotronic Funktion, optional: Integral-Aktivlenkung	
Gesamtübersetzung Lenkung	:1	17,1	17,1
Reifen vorne/hinten		225/55 R17 97W	245/45 R18 96Y RSC
Felgen vorne/hinten		8J x 17 LM	8J x 18 LM

			BMW 535i Touring	BMW 550i Touring
Getriebe				
Getriebeart			6-Gang-Schaltgetriebe (optional: 8-Gang-Automatikgetriebe mit Steptronic)	8-Gang-Automatikgetriebe mit Steptronic
Getriebeübersetzung	I	:1	4,110 (4,714)	4,714
	II	:1	2,315 (3,143)	3,143
	III	:1	1,542 (2,106)	2,106
	IV	:1	1,179 (1,667)	1,667
	V	:1	1,000 (1,285)	1,285
	VI	:1	0,846 (1,000)	1,000
	VII	:1	– (0,839)	0,839
	VIII	:1	– (0,667)	0,667
	R	:1	3,727 (3,295)	3,317
Hinterachsübersetzung		:1	3,231 (3,077)	2,647
Fahrleistungen				
Leistungsgewicht (DIN)		kg/kW	7,9 (7,9)	5,8
Literleistung		kW/l	75,5	75,1
Beschleunigung	0–100 km/h	s	5,8 (5,8)	4,7
	0–1000 m	s	25,3 (25,7)	23,5
im 4. / 5. Gang	80–120 km/h	s	6,1 / 7,3 (–)	–
Höchstgeschwindigkeit		km/h	250	250
BMW EfficientDynamics				
BMW EfficientDynamics Maßnahmen serienmäßig			Bremsenergie-Rückgewinnung mit Rekuperationsanzeige, Auto Start Stop Funktion, Schaltpunktanzeige (Handschalter), ECO PRO Modus mit Segel-Modus (Automatik), intelligenter Leichtbau, bedarfsgerecht gesteuerte Nebenaggregate, Luftklappensteuerung, elektromechanische Servolenkung (EPS), kennfeldgeregelte Ölpumpe, Klimakompressor abkoppelbar, rollwiderstandsreduzierte Reifen	
Verbrauch im EU-Zyklus[3)]				
mit Serienbereifung: Felgen 8J x 17, Reifen 225/55 R17 (BMW 535i), Felgen 8J x 18, Reifen 245/45 R18 (BMW 550i)				
städtisch		l/100 km	11,2 (10,3)	12,3
außerstädtisch		l/100 km	6,3 (5,8)	6,9
insgesamt		l/100 km	8,1 (7,5)	8,8
CO_2		g/km	188 (174)	206
mit Felgen 8J x 18 und Reifen 245/45 R18 bzw. mit Winterbereifung				
städtisch		l/100 km	11,5 (10,6)	–
außerstädtisch		l/100 km	6,4 (6,0)	–
insgesamt		l/100 km	8,3 (7,7)	–
CO_2		g/km	193 (179)	–
mit Felgen 8,5J x 19 und Reifen 245/40 R19				
städtisch		l/100 km	11,8 (10,9)	12,7
außerstädtisch		l/100 km	6,6 (6,2)	7,1
insgesamt		l/100 km	8,5 (7,9)	9,1
CO_2		g/km	198 (184)	213
Emissionseinstufung			EU6	EU6
Versicherungseinstufung				
KH / VK / TK			4)	4)

Technische Daten gültig für ACEA Märkte/Zulassungsrelevante Daten teilweise nur für Deutschland (Gewichte)
Werte in Klammern gelten für Automatikgetriebe
Bei allen technischen Daten handelt es sich um vorläufige Angaben

1) Höhe mit Dachfinne: 1488 mm
2) Öl-Wechselmenge
3) Kraftstoffverbrauchs- und CO_2-Emissionswerte abhängig vom gewählten Reifenformat
4) Angaben noch nicht verfügbar

BMW 518d Touring, BMW 520d Touring, BMW 525d Touring.

		BMW 518d Touring	BMW 520d Touring	BMW 525d Touring
Karosserie				
Anzahl Türen / Sitzplätze		5 / 5	5 / 5	5 / 5
Länge/Breite/Höhe [1] (leer)	mm	4907 / 1860 / 1462	4907 / 1860 / 1462	4907 / 1860 / 1462
Radstand	mm	2968	2968	2968
Spurweite vorne/hinten	mm	1600 / 1626	1600 / 1626	1600 / 1626
Bodenfreiheit	mm	141	141	141
Wendekreis	m	12,0	12,0	12,0
Tankinhalt	ca. l	70	70	70
Kühlsystem einschl. Heizung	l	7,0	7,0	7,0
Motoröl [2]	l	5,2	5,2	5,2
Leergewicht nach DIN/EU	kg	1720 / 1795 (1730 / 1805)	1725 / 1800 (1735 / 1810)	1750 / 1825 (1760 /1835)
Zuladung nach DIN	kg	650	650	650
Zul. Gesamtgewicht	kg	2370 (2380)	2375 (2385)	2400 (2410)
Zul. Achslasten vorne/hinten	kg	1060 / 1420	1060 / 1420	1100 / 1410
Zul. Anhängelast (12%)	kg	2000 / 750	1800 (2000) / 750	2000 / 750
Zul. Dachlast/Zul. Stützlast	kg	100 / 90	100 / 90	100 / 90
Kofferraumvolumen	l	560 – 1670	560 – 1670	560 – 1670
Luftwiderstand	c_X x A	[4] x 2,35	[4] x 2,35	[4] x 2,35
Motor				
Bauart/Anz. Zylinder/Ventile		R / 4 / 4	R / 4 / 4	R / 4 / 4
Motor-Technologie		BMW TwinPower Turbo Technologie: Turbolader mit variabler Einlassgeometrie, Common-Rail-Direkteinspritzung mit Magnetventil-Injektoren (max. Einspritzdruck: 1800 bar)	BMW TwinPower Turbo Technologie: Turbolader mit variabler Einlassgeometrie, Common-Rail-Direkteinspritzung mit Magnetventil-Injektoren (max. Einspritzdruck: 1800 bar)	BMW TwinPower Turbo Technologie: Stufenaufladung, Hochdrucklader mit variabler Einlassgeometrie, Common-Rail-Direkteinspritzung mit Piezo-Injektoren (max. Einspritzdruck: 2000 bar)
Hubraum effektiv	cm³	1995	1995	1955
Hub / Bohrung	mm	90,0 / 84,0	90,0 / 84,0	90,0 / 84,0
Verdichtung	:1	16,5	16,5	16,5
Kraftstoff		Diesel	Diesel	Diesel
Leistung	kW/PS	105 / 143	135 / 184	160 / 218
bei Drehzahl	min^{-1}	4000	4000	4400
Drehmoment	Nm	360	380	450
bei Drehzahl	min^{-1}	1750	1750	1500
Elektrik				
Batterie/Einbauort	Ah/–	90 / Gepäckraum	90 / Gepäckraum	90 / Gepäckraum
Lichtmaschine	A/W	180 / 2520	180 / 2520	180 / 2520
Fahrdynamik und Sicherheit				
Vorderradaufhängung		Doppelquerlenkerachse mit aufgelöster unterer Lenkerebene in Aluminiumbauweise, kleiner Lenkrollradius, Bremsnickreduzierung		
Hinterradaufhängung		Integral-V-Mehrlenkerachse in Aluminiumbauweise, lenkbar, mit Anfahr- und Bremsnickausgleich, doppelt akustisch entkoppelt, Luftfederung mit automatischer Niveauregulierung		
Bremse vorne		Einkolben-Aluminium-Faustsattel-Scheibenbremsen in Rahmenbauweise		
Durchmesser	mm	330 x 24 / belüftet	330 x 24 / belüftet	348 x 30 / belüftet
Bremse hinten		Einkolben-Aluminium-Faustsattel-Scheibenbremsen		
Durchmesser	mm	330 x 20 / belüftet	330 x 20 / belüftet	330 x 20 / belüftet
Fahrstabilitätssysteme		Serienmäßig: DSC inkl. ABS und DTC (Dynamische Traktions Control), Kurvenbremshilfe CBC, Bremsassistent DBC, Trockenbremsfunktion, Fading-Ausgleich, Anfahrassistent, optional: Dynamische Dämpfer Control		
Sicherheitsausstattung		Serienmäßig: Airbags für Fahrer und Beifahrer, Seitenairbags für Fahrer und Beifahrer, Kopfairbags für die vordere und hintere Sitzreihe, Dreipunkt-Automatikgurte für alle Sitzplätze, vorn mit Gurtstopper, Gurtstrammer und Gurtkraftbegrenzer, crashaktive Kopfstützen vorn, Crash-Sensoren, Reifen-Pannen-Anzeige		
Lenkung		Elektromechanische Servolenkung (EPS) mit Servotronic Funktion, optional: Integral-Aktivlenkung		
Gesamtübersetzung Lenkung	:1	17,1	17,1	17,1
Reifen vorne/hinten		225/55 R17 97W	225/55 R17 97W	225/55 R17 97W
Felgen vorne/hinten		8J x 17 LM	8J x 17 LM	8J x 17 LM

			BMW 518d Touring	BMW 520d Touring	BMW 525d Touring
Getriebe					
Getriebeart			6-Gang-Schaltgetriebe (optional: 8-Gang-Automatikgetriebe mit Steptronic)		
Getriebeübersetzung	I	:1	4,110 (4,714)	4,110 (4,714)	4,110 (4,714)
	II	:1	2,248 (3,143)	2,248 (3,143)	2,248 (3,143)
	III	:1	1,403 (2,106)	1,403 (2,106)	1,403 (2,106)
	IV	:1	1,000 (1,667)	1,000 (1,667)	1,000 (1,667)
	V	:1	0,802 (1,285)	0,802 (1,285)	0,802 (1,285)
	VI	:1	0,659 (1,000)	0,659 (1,000)	0,659 (1,000)
	VII	:1	– (0,839)	– (0,839)	– (0,839)
	VIII	:1	– (0,667)	– (0,667)	– (0,667)
	R	:1	3,727 (3,295)	3,727 (3,295)	3,727 (3,295)
Hinterachsübersetzung		:1	3,385 (3,077)	3,462 (3,077)	3,462 (2,929)
Fahrleistungen					
Leistungsgewicht (DIN)		kg/kW	16,4 (16,5)	12,8 (12,9)	10,9 (11,0)
Literleistung		kW/l	52,6	67,7	80,2
Beschleunigung	0–100 km/h	s	10,1 (10,0)	8,3 (8,2)	7,2 (7,1)
	0–1000 m	s	31,7 (31,6)	29,3 (29,4)	27,9 (27,9)
im 4. /5. Gang	80–120 km/h	s	8,2 / 10,2 (–)	7,1 / 9,1 (–)	6,1 / 7,7 (–)
Höchstgeschwindigkeit		km/h	206 (205)	227 (224)	240 (237)
BMW EfficientDynamics					
BMW EfficientDynamics Maßnahmen serienmäßig			Bremsenergie-Rückgewinnung mit Rekuperationsanzeige, Auto Start Stop Funktion, Schaltpunktanzeige (Handschalter), ECO PRO Modus mit Segel-Modus (Automatik), intelligenter Leichtbau, bedarfsgerecht gesteuerte Nebenaggregate, Luftklappensteuerung, elektromechanische Servolenkung (EPS), Klimakompressor abkoppelbar, rollwiderstandsreduzierte Reifen, BMW BluePerformance Technologie		
Verbrauch im EU-Zyklus [3]					
mit Serienbereifung: Felgen 8J x 17, Reifen 225/55 R17					
städtisch		l/100 km	5,8 (5,7)	5,8 (5,7)	6,2 (5,8)
außerstädtisch		l/100 km	4,3 (4,4)	4,4 (4,5)	4,6 (4,4)
insgesamt		l/100 km	4,8 (4,9)	4,9 (4,9)	5,2 (4,9)
CO_2		g/km	127 (129)	129 (129)	136 (129)
mit Felgen 8J x 18 und Reifen 245/45 R18 bzw. mit Winterbereifung					
städtisch		l/100 km	6,0 (6,0)	6,1 (5,9)	6,4 (6,1)
außerstädtisch		l/100 km	4,5 (4,6)	4,6 (4,6)	4,7 (4,6)
insgesamt		l/100 km	5,0 (5,1)	5,1 (5,1)	5,4 (5,1)
CO_2		g/km	132 (134)	134 (134)	141 (134)
mit Felgen 8,5J x 19 und Reifen 245/40 R19					
städtisch		l/100 km	6,2 (6,2)	6,3 (6,1)	6,6 (6,3)
außerstädtisch		l/100 km	4,6 (4,8)	4,7 (4,8)	4,9 (4,7)
insgesamt		l/100 km	5,2 (5,3)	5,3 (5,3)	5,6 (5,3)
CO_2		g/km	137 (139)	139 (139)	146 (139)
Emissionseinstufung			EU6	EU6	EU6
Versicherungseinstufung					
KH / VK / TK			[4]	[4]	[4]

Technische Daten gültig für ACEA Märkte/Zulassungsrelevante Daten teilweise nur für Deutschland (Gewichte)
Werte in Klammern gelten für Automatikgetriebe
Bei allen technischen Daten handelt es sich um vorläufige Angaben

[1] Höhe mit Dachfinne: 1488 mm
[2] Öl-Wechselmenge
[3] Kraftstoffverbrauchs- und CO_2-Emissionswerte abhängig vom gewählten Reifenformat
[4] Angaben noch nicht verfügbar

BMW 530d Touring, BMW 535d Touring.

		BMW 530d Touring	BMW 535d Touring
Karosserie			
Anzahl Türen / Sitzplätze		5 / 5	5 / 5
Länge/Breite/Höhe [1] (leer)	mm	4907 / 1860 / 1462	4907 / 1860 / 1462
Radstand	mm	2968	2968
Spurweite vorne/hinten	mm	1600 / 1626	1600 / 1626
Bodenfreiheit	mm	141	141
Wendekreis	m	12,0	12,0
Tankinhalt	ca. l	70	70
Kühlsystem einschl. Heizung	l	8,0	8,0
Motoröl [2]	l	7,2	7,2
Leergewicht nach DIN/EU	kg	1820 / 1895	1850 / 1925
Zuladung nach DIN	kg	650	650
Zul. Gesamtgewicht	kg	2470	2500
Zul. Achslasten vorne/hinten	kg	1100 / 1420	1100 / 1420
Zul. Anhängelast (12%)	kg	2000 / 750	2000 / 750
Zul. Dachlast/Zul. Stützlast	kg	100 / 90	100 / 90
Kofferraumvolumen	l	560 – 1670	560 – 1670
Luftwiderstand	c_x x A	[4] x 2,35	[4] x 2,35
Motor			
Bauart/Anz. Zylinder/Ventile		R / 6 / 4	R / 6 / 4
Motor-Technologie		BMW TwinPower Turbo Technologie: Turbolader mit variabler Einlassgeometrie, Common-Rail-Direkteinspritzung mit Magnetventil-Injektoren (max. Einspritzdruck: 1800 bar)	BMW TwinPower Turbo Technologie: Stufenaufladung, Hochdrucklader mit variabler Einlassgeometrie, Common-Rail-Direkteinspritzung mit Piezo-Injektoren (max. Einspritzdruck: 2000 bar)
Hubraum effektiv	cm³	2993	2993
Hub / Bohrung	mm	90,0 / 84,0	90,0 / 84,0
Verdichtung	:1	16,5	16,5
Kraftstoff		Diesel	Diesel
Leistung	kW/PS	190 / 258	230 / 313
bei Drehzahl	min^{-1}	4000	4400
Drehmoment	Nm	560	630
bei Drehzahl	min^{-1}	1500 – 3000	1500 – 2500
Elektrik			
Batterie/Einbauort	Ah/–	90 / Gepäckraum	90 / Gepäckraum
Lichtmaschine	A/W	180 / 2520	220 / 3080
Fahrdynamik und Sicherheit			
Vorderradaufhängung		Doppelquerlenkerachse mit aufgelöster unterer Lenkerebene in Aluminiumbauweise, kleiner Lenkrollradius, Bremsnickreduzierung	
Hinterradaufhängung		Integral-V-Mehrlenkerachse in Aluminiumbauweise, lenkbar, mit Anfahr- und Bremsnickausgleich, doppelt akustisch entkoppelt, Luftfederung mit automatischer Niveauregulierung	
Bremse vorne		Einkolben-Aluminium-Faustsattel-Scheibenbremsen in Rahmenbauweise	
Durchmesser	mm	348 x 30 / belüftet	348 x 36 / belüftet
Bremse hinten		Einkolben-Aluminium-Faustsattel-Scheibenbremsen	
Durchmesser	mm	330 x 20 / belüftet	345 x 24 / belüftet
Fahrstabilitätssysteme		Serienmäßig: DSC inkl. ABS und DTC (Dynamische Traktions Control), Kurvenbremshilfe CBC, Bremsassistent DBC, Trockenbremsfunktion, Fading-Ausgleich, Anfahrassistent, optional: Dynamische Dämpfer Control, Adaptive Drive	
Sicherheitsausstattung		Serienmäßig: Airbags für Fahrer und Beifahrer, Seitenairbags für Fahrer und Beifahrer, Kopfairbags für die vordere und hintere Sitzreihe, Dreipunkt-Automatikgurte für alle Sitzplätze, vorn mit Gurtstopper, Gurtstrammer und Gurtkraftbegrenzer, crashaktive Kopfstützen vorn, Crash-Sensoren, Reifen-Pannen-Anzeige	
Lenkung		Elektromechanische Servolenkung (EPS) mit Servotronic Funktion, optional: Integral-Aktivlenkung	
Gesamtübersetzung Lenkung	:1	17,1	17,1
Reifen vorne/hinten		225/55 R17 97W	225/55 R17 97W
Felgen vorne/hinten		8J x 17 LM	8J x 17 LM

			BMW 530d Touring	BMW 535d Touring
Getriebe				
Getriebeart			8-Gang-Automatikgetriebe mit Steptronic	
Getriebeübersetzung	I	:1	4,714	4,714
	II	:1	3,143	3,143
	III	:1	2,106	2,106
	IV	:1	1,667	1,667
	V	:1	1,285	1,285
	VI	:1	1,000	1,000
	VII	:1	0,839	0,839
	VIII	:1	0,667	0,667
	R	:1	3,317	3,317
Hinterachsübersetzung		:1	2,471	2,647
Fahrleistungen				
Leistungsgewicht (DIN)		kg/kW	9,6	8,0
Literleistung		kW/l	63,5	76,8
Beschleunigung	0–100 km/h	s	5,9	5,4
	0–1000 m	s	26,2	24,8
im 4. /5. Gang	80–120 km/h	s	–	–
Höchstgeschwindigkeit		km/h	250	250
BMW EfficientDynamics				
BMW EfficientDynamics Maßnahmen serienmäßig			Bremsenergie-Rückgewinnung mit Rekuperationsanzeige, Auto Start Stop Funktion, ECO PRO Modus mit Segel-Modus, intelligenter Leichtbau, bedarfsgerecht gesteuerte Nebenaggregate, Luftklappensteuerung, elektromechanische Servolenkung (EPS), Klimakompressor abkoppelbar, rollwiderstandsreduzierte Reifen, BMW BluePerformance Technologie	
Verbrauch im EU-Zyklus [3]				
mit Serienbereifung: Felgen 8J x 17, Reifen 225/55 R17				
städtisch		l/100 km	6,2	6,5
außerstädtisch		l/100 km	4,7	4,9
insgesamt		l/100 km	5,3	5,5
CO_2		g/km	139	144
mit Felgen 8J x 18 und Reifen 245/45 R18 bzw. mit Winterbereifung				
städtisch		l/100 km	6,5	6,7
außerstädtisch		l/100 km	4,9	5,1
insgesamt		l/100 km	5,5	5,7
CO_2		g/km	144	149
mit Felgen 8,5J x 19 und Reifen 245/40 R19				
städtisch		l/100 km	6,7	7,0
außerstädtisch		l/100 km	5,1	5,2
insgesamt		l/100 km	5,7	5,9
CO_2		g/km	149	154
Emissionseinstufung			EU6	EU6
Versicherungseinstufung				
KH / VK / TK			[4]	[4]

Technische Daten gültig für ACEA Märkte/Zulassungsrelevante Daten teilweise nur für Deutschland (Gewichte)
Bei allen technischen Daten handelt es sich um vorläufige Angaben

[1] Höhe mit Dachfinne: 1488 mm
[2] Öl-Wechselmenge
[3] Kraftstoffverbrauchs- und CO_2-Emissionswerte abhängig vom gewählten Reifenformat
[4] Angaben noch nicht verfügbar

BMW 528i xDrive Touring, BMW 535i xDrive Touring.

		BMW 528i xDrive Touring	BMW 535i xDrive Touring
Karosserie			
Anzahl Türen / Sitzplätze		5 / 5	5 / 5
Länge/Breite/Höhe [1] (leer)	mm	4907 / 1860 / 1462	4907 / 1860 / 1462
Radstand	mm	2968	2968
Spurweite vorne/hinten	mm	1600 / 1626	1600 / 1626
Bodenfreiheit	mm	141	141
Wendekreis	m	12,1	12,1
Tankinhalt	ca. l	70	70
Kühlsystem einschl. Heizung	l	9,3	10,1
Motoröl [2]	l	5,75	6,5
Leergewicht nach DIN/EU	kg	1815 / 1890	1865 / 1940
Zuladung nach DIN	kg	640	640
Zul. Gesamtgewicht	kg	2455	2505
Zul. Achslasten vorne/hinten	kg	1100 / 1420	1140 / 1415
Zul. Anhängelast (12%) gebremst/ungebremst	kg	2000 / 750	2000 / 750
Zul. Dachlast/Zul. Stützlast	kg	100 / 90	100 / 90
Kofferraumvolumen	l	520	520
Luftwiderstand	c_X x A	[4] x 2,35	[4] x 2,35
Motor			
Bauart/Anz. Zylinder/Ventile		R / 4 / 4	R / 6 / 4
Motor-Technologie		BMW TwinPower Turbo Technologie mit Twin-Scroll-Turbolader, Direkteinspritzung High Precision Injection und vollvariabler Ventilsteuerung (VALVETRONIC)	BMW TwinPower Turbo Technologie mit Twin-Scroll-Turbolader, Direkteinspritzung High Precision Injection und vollvariabler Ventilsteuerung (VALVETRONIC)
Hubraum effektiv	cm³	1997	2979
Hub / Bohrung	mm	90,1 / 84,0	89,6 / 84,0
Verdichtung	:1	10,0	10,2
Kraftstoff		min ROZ 91	min ROZ 91
Leistung	kW/PS	180 / 245	225 / 306
bei Drehzahl	min^{-1}	5000 – 6500	5800 – 6000
Drehmoment	Nm	350	400
bei Drehzahl	min^{-1}	1250 – 4800	1200 – 5000
Elektrik			
Batterie/Einbauort	Ah/–	90 / Gepäckraum	90 / Gepäckraum
Lichtmaschine	A/W	170 / 2380	210 / 2940
Fahrdynamik und Sicherheit			
Vorderradaufhängung		Doppelquerlenkerachse mit aufgelöster unterer Lenkerebene in Aluminiumbauweise, kleiner Lenkrollradius, Bremsnickreduzierung	
Hinterradaufhängung		Integral-V-Mehrlenkerachse in Aluminiumbauweise mit Anfahr- und Bremsnickausgleich, doppelt akustisch entkoppelt, Luftfederung mit automatischer Niveauregulierung	
Bremse vorne		Einkolben-Aluminium-Faustsattel-Scheibenbremsen in Rahmenbauweise	
Durchmesser	mm	330 x 24 / belüftet	348 x 36 / belüftet
Bremse hinten		Einkolben-Aluminium-Faustsattel-Scheibenbremsen	
Durchmesser	mm	330 x 20 / belüftet	345 x 24 / belüftet
Fahrstabilitätssysteme		Serienmäßig: DSC inkl. ABS und DTC (Dynamische Traktions Control), Kurvenbremshilfe CBC, Bremsassistent DBC, Trockenbremsfunktion, Fading-Ausgleich, Anfahrassistent, Vernetzung mit Allradsystem xDrive im Integrated Chassis Management (ICM), optional: Dynamische Dämpfer Control, Adaptive Drive (BMW 535i xDrive)	
Sicherheitsausstattung		Serienmäßig: Airbags für Fahrer und Beifahrer, Seitenairbags für Fahrer und Beifahrer, Kopfairbags für die vordere und hintere Sitzreihe, Dreipunkt-Automatikgurte für alle Sitzplätze, vorn mit Gurtstopper, Gurtstrammer und Gurtkraftbegrenzer, crashaktive Kopfstützen vorn, Crash-Sensoren, Reifen-Pannen-Anzeige	
Lenkung		Hydraulische Zahnstangenlenkung mit Servotronic Funktion	
Gesamtübersetzung Lenkung	:1	17,9	17,9
Reifen vorne/hinten		225/55 R17 97W	225/55 R17 97W
Felgen vorne/hinten		8J x 17 LM	8J x 17 LM

			BMW 528i xDrive Touring	BMW 535i xDrive Touring
Getriebe				
Getriebeart			8-Gang-Automatikgetriebe mit Steptronic	
Getriebeübersetzung	I	:1	4,714	4,714
	II	:1	3,143	3,143
	III	:1	2,106	2,106
	IV	:1	1,667	1,667
	V	:1	1,285	1,285
	VI	:1	1,000	1,000
	VII	:1	0,839	0,839
	VIII	:1	0,667	0,667
	R	:1	3,295	3,295
Hinterachsübersetzung		:1	3,231	3,231
Fahrleistungen				
Leistungsgewicht (DIN)		kg/kW	10,1	8,3
Literleistung		kW/l	90,1	75,5
Beschleunigung	0–100 km/h	s	6,6	5,7
	0–1000 m	s	27,0	25,9
im 4. / 5. Gang	80–120 km/h	s	–	–
Höchstgeschwindigkeit		km/h	244	250
BMW EfficientDynamics				
BMW EfficientDynamics Maßnahmen serienmäßig			Bremsenergie-Rückgewinnung mit Rekuperationsanzeige, Auto Start Stop Funktion, ECO PRO Modus mit Segel-Modus, intelligenter Leichtbau, bedarfsgerecht gesteuerte Nebenaggregate, Luftklappensteuerung, kennfeldgeregelte Ölpumpe, Klimakompressor abkoppelbar, Hinterachs- und Verteilergetriebe mit optimiertem Wirkungsgrad, rollwiderstandsreduzierte Reifen	
Verbrauch im EU-Zyklus[3)]				
mit Serienbereifung: Felgen 8J x 17, Reifen 225/55 R17				
städtisch		l/100 km	8,4	11,1
außerstädtisch		l/100 km	5,2	6,3
insgesamt		l/100 km	6,4	8,1
CO_2		g/km	149	188
mit Felgen 8J x 18 und Reifen 245/45 R18 bzw. mit Winterbereifung				
städtisch		l/100 km	8,7	11,4
außerstädtisch		l/100 km	5,4	6,5
insgesamt		l/100 km	6,6	8,3
CO_2		g/km	154	193
mit Felgen 8,5J x 19 und Reifen 245/40 R19				
städtisch		l/100 km	9,0	11,7
außerstädtisch		l/100 km	5,6	6,6
insgesamt		l/100 km	6,8	8,5
CO_2		g/km	159	198
Emissionseinstufung			EU6	EU6
Versicherungseinstufung				
KH / VK / TK			[4)]	[4)]

Technische Daten gültig für ACEA Märkte/Zulassungsrelevante Daten teilweise nur für Deutschland (Gewichte)
Bei allen technischen Daten handelt es sich um vorläufige Angaben

[1)] Höhe mit Dachfinne: 1488 mm
[2)] Öl-Wechselmenge
[3)] Kraftstoffverbrauchs- und CO_2-Emissionswerte abhängig vom gewählten Reifenformat
[4)] Angaben noch nicht verfügbar

BMW 528i xDrive Touring, BMW 535i xDrive Touring.

		BMW 520d xDrive Touring	BMW 525d xDrive Touring
Karosserie			
Anzahl Türen / Sitzplätze		5 / 5	5 / 5
Länge/Breite/Höhe [1] (leer)	mm	4907 / 1860 / 1462	4907 / 1860 / 1462
Radstand	mm	2968	2968
Spurweite vorne/hinten	mm	1600 / 1626	1600 / 1626
Bodenfreiheit	mm	141	141
Wendekreis	m	12,1	12,1
Tankinhalt	ca. l	70	70
Kühlsystem einschl. Heizung	l	7,0	7,0
Motoröl [2]	l	5,2	5,2
Leergewicht nach DIN/EU	kg	1840 / 1915	1870 / 1945
Zuladung nach DIN	kg	620	610
Zul. Gesamtgewicht	kg	2460	2480
Zul. Achslasten vorne/hinten	kg	1170 / 1420	1170 / 1420
Zul. Anhängelast (12%)	kg	2000 / 750	2000 / 750
Zul. Dachlast/Zul. Stützlast	kg	100 / 90	100 / 90
Kofferraumvolumen	l	560 – 1670	560 – 1670
Luftwiderstand	c_X x A	[4] x 2,35	[4] x 2,35
Motor			
Bauart/Anz. Zylinder/Ventile		R / 4 / 4	R / 4 / 4
Motor-Technologie		BMW TwinPower Turbo Technologie: Turbolader mit variabler Einlassgeometrie, Common-Rail-Direkteinspritzung mit Magnetventil-Injektoren (max. Einspritzdruck: 1800 bar)	BMW TwinPower Turbo Technologie: Stufenaufladung, Hochdrucklader mit variabler Einlassgeometrie, Common-Rail-Direkteinspritzung mit Piezo-Injektoren (max. Einspritzdruck: 2000 bar)
Hubraum effektiv	cm³	1995	1955
Hub / Bohrung	mm	90,0 / 84,0	90,0 / 84,0
Verdichtung	:1	16,5	16,5
Kraftstoff		Diesel	Diesel
Leistung	kW/PS	135 / 184	160 / 218
bei Drehzahl	min^{-1}	4000	4400
Drehmoment	Nm	380	450
bei Drehzahl	min^{-1}	1750	1500
Elektrik			
Batterie/Einbauort	Ah/–	90 / Gepäckraum	90 / Gepäckraum
Lichtmaschine	A/W	180 / 2520	180 / 2520
Fahrdynamik und Sicherheit			
Vorderradaufhängung		Doppelquerlenkerachse mit aufgelöster unterer Lenkerebene in Aluminiumbauweise, kleiner Lenkrollradius, Bremsnickreduzierung	
Hinterradaufhängung		Integral-V-Mehrlenkerachse in Aluminiumbauweise mit Anfahr- und Bremsnickausgleich, doppelt akustisch entkoppelt, Luftfederung mit automatischer Niveauregulierung	
Bremse vorne		Einkolben-Aluminium-Faustsattel-Scheibenbremsen in Rahmenbauweise	
Durchmesser	mm	330 x 24 / belüftet	348 x 30 / belüftet
Bremse hinten		Einkolben-Aluminium-Faustsattel-Scheibenbremsen	
Durchmesser	mm	330 x 20 / belüftet	330 x 20 / belüftet
Fahrstabilitätssysteme		Serienmäßig: DSC inkl. ABS und DTC (Dynamische Traktions Control), Kurvenbremshilfe CBC, Bremsassistent DBC, Trockenbremsfunktion, Fading-Ausgleich, Anfahrassistent, Vernetzung mit Allradsystem xDrive im Integrated Chassis Management (ICM), optional: Dynamische Dämpfer Control	
Sicherheitsausstattung		Serienmäßig: Airbags für Fahrer und Beifahrer, Seitenairbags für Fahrer und Beifahrer, Kopfairbags für die vordere und hintere Sitzreihe, Dreipunkt-Automatikgurte für alle Sitzplätze, vorn mit Gurtstopper, Gurtstrammer und Gurtkraftbegrenzer, crashaktive Kopfstützen vorn, Crash-Sensoren, Reifen-Pannen-Anzeige	
Lenkung		Hydraulische Zahnstangenlenkung mit Servotronic Funktion	
Gesamtübersetzung Lenkung	:1	17,9	17,9
Reifen vorne/hinten		225/55 R17 97W	225/55 R17 97W
Felgen vorne/hinten		8J x 17 LM	8J x 17 LM

			BMW 520d xDrive Touring	BMW 525d xDrive Touring
Getriebe				
Getriebeart			8-Gang-Automatikgetriebe mit Steptronic	
Getriebeübersetzung	I	:1	4,714	4,714
	II	:1	3,143	3,143
	III	:1	2,106	2,106
	IV	:1	1,667	1,667
	V	:1	1,285	1,285
	VI	:1	1,000	1,000
	VII	:1	0,839	0,839
	VIII	:1	0,667	0,667
	R	:1	3,295	3,295
Hinterachsübersetzung		:1	3,077	3,077
Fahrleistungen				
Leistungsgewicht (DIN)		kg/kW	13,6	11,7
Literleistung		kW/l	67,7	80,2
Beschleunigung	0–100 km/h	s	8,4	7,3
	0–1000 m	s	29,9	28,2
im 4. /5. Gang	80–120 km/h	s	–	–
Höchstgeschwindigkeit		km/h	218	231
BMW EfficientDynamics				
BMW EfficientDynamics Maßnahmen serienmäßig			Bremsenergie-Rückgewinnung mit Rekuperationsanzeige, Auto Start Stop Funktion, ECO PRO Modus mit Segel-Modus, intelligenter Leichtbau, bedarfsgerecht gesteuerte Nebenaggregate, Luftklappensteuerung, Klimakompressor abkoppelbar, Hinterachs- und Verteilergetriebe mit optimiertem Wirkungsgrad, rollwiderstandsreduzierte Reifen, BMW BluePerformance Technologie	
Verbrauch im EU-Zyklus [3)]				
mit Serienbereifung: Felgen 8J x 17, Reifen 225/55 R17				
städtisch		l/100 km	6,1	6,2
außerstädtisch		l/100 km	4,7	4,9
insgesamt		l/100 km	5,2	5,4
CO_2		g/km	138	142
mit Felgen 8J x 18 und Reifen 245/45 R18 bzw. mit Winterbereifung				
städtisch		l/100 km	6,4	6,5
außerstädtisch		l/100 km	4,9	5,1
insgesamt		l/100 km	5,4	5,6
CO_2		g/km	143	147
mit Felgen 8,5J x 19 und Reifen 245/40 R19				
städtisch		l/100 km	6,6	6,7
außerstädtisch		l/100 km	5,1	5,3
insgesamt		l/100 km	5,6	5,8
CO_2		g/km	148	152
Emissionseinstufung			EU6	EU6
Versicherungseinstufung				
KH / VK / TK			[4)]	[4)]

Technische Daten gültig für ACEA Märkte/Zulassungsrelevante Daten teilweise nur für Deutschland (Gewichte)
Bei allen technischen Daten handelt es sich um vorläufige Angaben

[1)] Höhe mit Dachfinne: 1488 mm
[2)] Öl-Wechselmenge
[3)] Kraftstoffverbrauchs- und CO_2-Emissionswerte abhängig vom gewählten Reifenformat
[4)] Angaben noch nicht verfügbar

BMW 530d xDrive Touring, BMW 535d xDrive Touring.

		BMW 530d xDrive Touring	BMW 535d xDrive Touring
Karosserie			
Anzahl Türen / Sitzplätze		5 / 5	5 / 5
Länge/Breite/Höhe [1] (leer)	mm	4907 / 1860 / 1462	4907 / 1860 / 1462
Radstand	mm	2968	2968
Spurweite vorne/hinten	mm	1600 / 1626	1600 / 1626
Bodenfreiheit	mm	141	141
Wendekreis	m	12,1	12,1
Tankinhalt	ca. l	70	70
Kühlsystem einschl. Heizung	l	8,0	8,0
Motoröl [2]	l	7,2	7,2
Leergewicht nach DIN/EU	kg	1920 / 1995	1950 / 2025
Zuladung nach DIN	kg	610	600
Zul. Gesamtgewicht	kg	2530	2550
Zul. Achslasten vorne/hinten	kg	1160 / 1420	1200 / 1420
Zul. Anhängelast (12%)	kg	2000 / 750	2000 / 750
Zul. Dachlast/Zul. Stützlast	kg	100 / 90	100 / 90
Kofferraumvolumen	l	560 – 1670	560 – 1670
Luftwiderstand	c_X x A	[4] x 2,35	[4] x 2,35
Motor			
Bauart/Anz. Zylinder/Ventile		R / 6 / 4	R / 6 / 4
Motor-Technologie		BMW TwinPower Turbo Technologie: Turbolader mit variabler Einlassgeometrie, Common-Rail-Direkteinspritzung mit Magnetventil-Injektoren (max. Einspritzdruck: 1800 bar)	BMW TwinPower Turbo Technologie: Stufenaufladung, Hochdrucklader mit variabler Einlassgeometrie, Common-Rail-Direkteinspritzung mit Piezo-Injektoren (max. Einspritzdruck: 2000 bar)
Hubraum effektiv	cm³	2993	2993
Hub / Bohrung	mm	90,0 / 84,0	90,0 / 84,0
Verdichtung	:1	16,5	16,5
Kraftstoff		Diesel	Diesel
Leistung	kW/PS	190 / 258	230 / 313
bei Drehzahl	min^{-1}	4000	4400
Drehmoment	Nm	560	630
bei Drehzahl	min^{-1}	1500 – 3000	1500 – 2500
Elektrik			
Batterie/Einbauort	Ah/–	90 / Gepäckraum	90 / Gepäckraum
Lichtmaschine	A/W	220 / 3080	220 / 3080
Fahrdynamik und Sicherheit			
Vorderradaufhängung		Doppelquerlenkerachse mit aufgelöster unterer Lenkerebene in Aluminiumbauweise, kleiner Lenkrollradius, Bremsnickreduzierung	
Hinterradaufhängung		Integral-V-Mehrlenkerachse in Aluminiumbauweise mit Anfahr- und Bremsnickausgleich, doppelt akustisch entkoppelt, Luftfederung mit automatischer Niveauregulierung	
Bremse vorne		Einkolben-Aluminium-Faustsattel-Scheibenbremsen in Rahmenbauweise	
Durchmesser	mm	348 x 30 / belüftet	348 x 36 / belüftet
Bremse hinten		Einkolben-Aluminium-Faustsattel-Scheibenbremsen	
Durchmesser	mm	330 x 20 / belüftet	345 x 24 / belüftet
Fahrstabilitätssysteme		Serienmäßig: DSC inkl. ABS und DTC (Dynamische Traktions Control), Kurvenbremshilfe CBC, Bremsassistent DBC, Trockenbremsfunktion, Fading-Ausgleich, Anfahrassistent, Vernetzung mit Allradsystem xDrive im Integrated Chassis Management (ICM), optional: Dynamische Dämpfer Control, Adaptive Drive	
Sicherheitsausstattung		Serienmäßig: Airbags für Fahrer und Beifahrer, Seitenairbags für Fahrer und Beifahrer, Kopfairbags für die vordere und hintere Sitzreihe, Dreipunkt-Automatikgurte für alle Sitzplätze, vorn mit Gurtstopper, Gurtstrammer und Gurtkraftbegrenzer, crashaktive Kopfstützen vorn, Crash-Sensoren, Reifen-Pannen-Anzeige	
Lenkung		Hydraulische Zahnstangenlenkung mit Servotronic Funktion	
Gesamtübersetzung Lenkung	:1	17,1	17,1
Reifen vorne/hinten		225/55 R17 97W	225/55 R17 97W
Felgen vorne/hinten		8J x 17 LM	8J x 17 LM

			BMW 530d xDrive Touring	BMW 535d xDrive Touring
Getriebe				
Getriebeart			8-Gang-Automatikgetriebe mit Steptronic	
Getriebeübersetzung	I	:1	4,714	4,714
	II	:1	3,143	3,143
	III	:1	2,106	2,106
	IV	:1	1,667	1,667
	V	:1	1,285	1,285
	VI	:1	1,000	1,000
	VII	:1	0,839	0,839
	VIII	:1	0,667	0,667
	R	:1	3,317	3,317
Hinterachsübersetzung		:1	2,471	2,647
Fahrleistungen				
Leistungsgewicht (DIN)		kg/kW	10,1	8,5
Literleistung		kW/l	63,5	76,8
Beschleunigung	0–100 km/h	s	5,9	5,3
	0–1000 m	s	26,5	25,0
im 4. /5. Gang	80–120 km/h	s	–	–
Höchstgeschwindigkeit		km/h	248	250
BMW EfficientDynamics				
BMW EfficientDynamics Maßnahmen serienmäßig			Bremsenergie-Rückgewinnung mit Rekuperationsanzeige, Auto Start Stop Funktion, ECO PRO Modus mit Segel-Modus, intelligenter Leichtbau, bedarfsgerecht gesteuerte Nebenaggregate, Luftklappensteuerung, Klimakompressor abkoppelbar, Hinterachs- und Verteilergetriebe mit optimiertem Wirkungsgrad, rollwiderstandsreduzierte Reifen, BMW BluePerformance Technologie	
Verbrauch im EU-Zyklus [3)]				
mit Serienbereifung: Felgen 8J x 17, Reifen 225/55 R17				
städtisch		l/100 km	6,7	7,1
außerstädtisch		l/100 km	5,1	5,2
insgesamt		l/100 km	5,7	5,9
CO_2		g/km	149	154
mit Felgen 8J x 18 und Reifen 245/45 R18 bzw. mit Winterbereifung				
städtisch		l/100 km	6,9	7,3
außerstädtisch		l/100 km	5,2	5,3
insgesamt		l/100 km	5,9	6,0
CO_2		g/km	154	159
mit Felgen 8,5J x 19 und Reifen 245/40 R19				
städtisch		l/100 km	7,1	7,6
außerstädtisch		l/100 km	5,4	5,5
insgesamt		l/100 km	6,0	6,2
CO_2		g/km	159	164
Emissionseinstufung			EU6	EU6
Versicherungseinstufung				
KH / VK / TK			[4)]	[4)]

Technische Daten gültig für ACEA Märkte/Zulassungsrelevante Daten teilweise nur für Deutschland (Gewichte)
Bei allen technischen Daten handelt es sich um vorläufige Angaben

[1)] Höhe mit Dachfinne: 1488 mm
[2)] Öl-Wechselmenge
[3)] Kraftstoffverbrauchs- und CO_2-Emissionswerte abhängig vom gewählten Reifenformat
[4)] Angaben noch nicht verfügbar

BMW M550d xDrive Touring.

		BMW M550d xDrive Touring
Karosserie		
Anzahl Türen / Sitzplätze		5 / 5
Länge/Breite/Höhe [1] (leer)	mm	4910 / 1860 / 1462
Radstand	mm	2968
Spurweite vorne/hinten	mm	1600 / 1626
Bodenfreiheit	mm	141
Wendekreis	m	12,1
Tankinhalt	ca. l	70
Kühlsystem einschl. Heizung	l	12,6
Motoröl [2]	l	6,5
Leergewicht nach DIN/EU	kg	1990 / 2065
Zuladung nach DIN	kg	580
Zul. Gesamtgewicht	kg	2570
Zul. Achslasten vorne/hinten	kg	1240 / 1450
Zul. Anhängelast (12%) gebremst/ungebremst	kg	2000 / 750
Zul. Dachlast/Zul. Stützlast	kg	100 / 90
Kofferraumvolumen	l	560 – 1670
Luftwiderstand	c_X x A	[4] x 2,35
Motor		
Bauart/Anz. Zylinder/Ventile		R / 6 / 4
Motor-Technologie		M Performance TwinPower Turbo Technologie mit drei Turboladern, Stufenaufladung und variabler Turbinengeometrie, Common-Rail-Direkteinspritzung mit Piezo-Injektoren (max. Einspritzdruck: 2200 bar)
Hubraum effektiv	cm³	2993
Hub / Bohrung	mm	90,0 / 84,0
Verdichtung	:1	16,0
Kraftstoff		Diesel
Leistung	kW/PS	280 / 381
bei Drehzahl	min^{-1}	4000 – 4400
Drehmoment	Nm	740
bei Drehzahl	min^{-1}	2000 – 3000
Elektrik		
Batterie/Einbauort	Ah/–	90 / Gepäckraum
Lichtmaschine	A/W	220 / 3080
Fahrdynamik und Sicherheit		
Vorderradaufhängung		Doppelquerlenkerachse mit aufgelöster unterer Lenkerebene in Aluminiumbauweise, M spezifische Dämpfer- und Federungsabstimmung, kleiner Lenkrollradius, Bremsnickreduzierung
Hinterradaufhängung		Integral-V-Mehrlenkerachse in Aluminiumbauweise, doppelt akustisch entkoppelt, M spezifische Dämpfer- und Federungsabstimmung, mit Anfahr- und Bremsnickausgleich, Luftfederung mit automatischer Niveauregulierung
Bremse vorne		Einkolben-Aluminium-Faustsattel-Scheibenbremsen in Rahmenbauweise
Durchmesser	mm	374 x 36 / belüftet
Bremse hinten		Einkolben-Aluminium-Faustsattel-Scheibenbremsen
Durchmesser	mm	345 x 24 / belüftet
Fahrstabilitätssysteme		Serienmäßig: DSC inkl. ABS und DTC (Dynamische Traktions Control), Kurvenbremshilfe CBC, Bremsassistent DBC, Trockenbremsfunktion, Fading-Ausgleich, Anfahrassistent, Vernetzung mit Allradantrieb xDrive im Integrated Chassis Management (ICM); optional: Adaptive Drive
Sicherheitsausstattung		Serienmäßig: Airbags für Fahrer und Beifahrer, Seitenairbags für Fahrer und Beifahrer, Kopfairbags für die vordere und hintere Sitzreihe, Dreipunkt-Automatikgurte für alle Sitzplätze, vorn mit Gurtstrammer und Gurtkraftbegrenzer, aktive Kopfstützen vorn, Crash-Sensoren, Reifen mit Notlaufeigenschaften, Reifen-Pannen-Anzeige
Lenkung		Hydraulische Zahnstangen-Servolenkung mit M spezifischer Servotronic Funktion
Gesamtübersetzung Lenkung	:1	17,9
Reifen vorne/hinten		245/40 R19 98Y RSC
Felgen vorne/hinten		8,5J x 19 LM

			BMW M550d xDrive Touring
Getriebe			
Getriebeart			8-Gang-Sport-Automatikgetriebe mit Steptronic
Getriebeübersetzung	I	:1	4,714
	II	:1	3,143
	III	:1	2,106
	IV	:1	1,667
	V	:1	1,285
	VI	:1	1,000
	VII	:1	0,839
	VIII	:1	0,667
	R	:1	3,317
Hinterachsübersetzung		:1	2,813

Fahrleistungen			
Leistungsgewicht (DIN)		kg/kW	7,1
Literleistung		kW/l	93,6
Beschleunigung	0–100 km/h	s	4,9
	0–1000 m	s	24,1
im 4. /5. Gang	80–120 km/h	s	–
Höchstgeschwindigkeit		km/h	250

BMW EfficientDynamics	
BMW EfficientDynamics Maßnahmen serienmäßig	Bremsenergie-Rückgewinnung mit Rekuperationsanzeige, Auto Start Stop Funktion, ECO PRO Modus mit Segel-Modus, intelligenter Leichtbau, bedarfsgerecht gesteuerte Nebenaggregate, Luftklappensteuerung, Klimakompressor abkoppelbar, Hinterachs- und Verteilergetriebe mit optimiertem Wirkungsgrad, rollwiderstandsreduzierte Reifen, BMW BluePerformance Technologie

Verbrauch im EU-Zyklus		
städtisch	l/100 km	7,7
außerstädtisch	l/100 km	5,5
insgesamt	l/100 km	6,3
CO_2	g/km	166
Emissionseinstufung		EU6

Versicherungseinstufung	
KH / VK / TK	[3]

Technische Daten gültig für ACEA Märkte/Zulassungsrelevante Daten teilweise nur für Deutschland (Gewichte)
Bei allen technischen Daten handelt es sich um vorläufige Angaben

[1] Höhe mit Dachfinne: 1488 mm
[2] Öl-Wechselmenge
[3] Angaben noch nicht verfügbar

BMW 535i Gran Turismo, BMW 550i Gran Turismo.

		BMW 535i Gran Turismo	BMW 550i Gran Turismo
Karosserie			
Anzahl Türen / Sitzplätze		4 / 5	4 / 5
Länge/Breite/Höhe [1] (leer)	mm	5004 / 1901 / 1559	5004 / 1901 / 1559
Radstand	mm	3070	3070
Spurweite vorne/hinten	mm	1611 / 1654	1621 / 1636
Bodenfreiheit	mm	145	145
Wendekreis	m	12,2	12,2
Tankinhalt	ca. l	70	70
Kühlsystem einschl. Heizung	l	9,3	14,4
Motoröl [2]	l	6,5	9,0
Leergewicht nach DIN/EU	kg	1940 / 2015	2070 / 2145
Zuladung nach DIN	kg	630	600
Zul. Gesamtgewicht	kg	2570	2670
Zul. Achslasten vorne/hinten	kg	1165 / 1490	1245 / 1500
Zul. Anhängelast (12%) gebremst/ungebremst	kg	2100 / 750	2100 / 750
Zul. Dachlast/Zul. Stützlast	kg	75 / 100	75 / 100
Kofferraumvolumen	l	500 – 1700	500 – 1700
Luftwiderstand	c_X x A	0,30 x 2,57	0,31 x 2,57
Motor			
Bauart/Anz. Zylinder/Ventile		R / 6 / 4	V / 8 / 4
Motor-Technologie		BMW TwinPower Turbo Technologie mit Twin-Scroll-Turbolader, Direkteinspritzung High Precision Injection und vollvariabler Ventilsteuerung (VALVETRONIC)	BMW TwinPower Turbo Technologie mit zwei Turboladern, Direkteinspritzung High Precision Injection und vollvariabler Ventilsteuerung (VALVETRONIC)
Hubraum effektiv	cm³	2979	4395
Hub / Bohrung	mm	89,6 / 84,0	88,3 / 89,0
Verdichtung	:1	10,2	10,0
Kraftstoff		min ROZ 91	min ROZ 91
Leistung	kW/PS	225 / 306	330 / 450
bei Drehzahl	min^{-1}	5800 – 6000	5500 – 6000
Drehmoment	Nm	400	650
bei Drehzahl	min^{-1}	1200 – 5000	2000 – 4500
Elektrik			
Batterie/Einbauort	Ah/–	90 / Gepäckraum	105 / Gepäckraum
Lichtmaschine	A/W	210 / 2940	210 / 2940
Fahrdynamik und Sicherheit			
Vorderradaufhängung		Doppelquerlenkerachse mit aufgelöster unterer Lenkerebene in Aluminiumbauweise, kleiner Lenkrollradius, Bremsnickreduzierung	
Hinterradaufhängung		Integral-V-Mehrlenkerachse in Aluminiumbauweise, lenkbar, mit Anfahr- und Bremsnickausgleich, doppelt akustisch entkoppelt, Luftfederung mit automatischer Niveauregulierung	
Bremse vorne		Einkolben-Faustsattel-Scheibenbremsen	
Bremse hinten		Einkolben-Faustsattel-Scheibenbremsen	
Fahrstabilitätssysteme		Serienmäßig: DSC inkl. ABS und DTC (Dynamische Traktions Control), Kurvenbremshilfe CBC, Bremsassistent DBC, Trockenbremsfunktion, Fading-Ausgleich, Anfahrassistent; optional: Dynamische Dämpfer Control, Adaptive Drive	
Sicherheitsausstattung		Serienmäßig: Airbags für Fahrer und Beifahrer, Seiten- und Kopfairbags für Fahrer und Beifahrer, Kopfairbags im Fond auf den äußeren Sitzplätzen, Dreipunkt-Automatikgurte für alle Sitzplätze, vorn mit Gurtstopper und Gurtstrammer, crashaktive Kopfstützen vorn, Crash-Sensoren, Reifen-Pannen-Anzeige	
Lenkung		Elektromechanische Servolenkung (EPS) mit Servotronic Funktion, optional: Integral-Aktivlenkung	
Gesamtübersetzung Lenkung	:1	19,1	19,1
Reifen vorne/hinten		245/50 R18 100Y RSC	245/45 R19 98Y RSC / 275/40 R19 101Y RSC
Felgen vorne/hinten		8J x 18 LM	8,5J x 19 LM / 9,5J x 19 LM

			BMW 535i Gran Turismo	BMW 550i Gran Turismo
Getriebe				
Getriebeart			8-Gang-Automatikgetriebe mit Steptronic	
Getriebeübersetzung	I	:1	4,714	4,714
	II	:1	3,143	3,143
	III	:1	2,106	2,106
	IV	:1	1,667	1,667
	V	:1	1,285	1,285
	VI	:1	1,000	1,000
	VII	:1	0,839	0,839
	VIII	:1	0,667	0,667
	R	:1	3,317	3,317
Hinterachsübersetzung		:1	3,077	2,813
Fahrleistungen				
Leistungsgewicht (DIN)		kg/kW	8,6	6,3
Literleistung		kW/l	75,5	75,1
Beschleunigung	0–100 km/h	s	6,1	5,0
	0–1000 m	s	26,2	23,5
im 4. / 5. Gang	80–120 km/h	s	–	–
Höchstgeschwindigkeit		km/h	250	250
BMW EfficientDynamics				
BMW EfficientDynamics Maßnahmen serienmäßig			Bremsenergie-Rückgewinnung mit Rekuperationsanzeige, Auto Start Stop Funktion, Schaltpunktanzeige (Handschalter), ECO PRO Modus mit Segel-Modus (Automatik), intelligenter Leichtbau, bedarfsgerecht gesteuerte Nebenaggregate, Luftklappensteuerung, elektromechanische Servolenkung (EPS), kennfeldgeregelte Ölpumpe, Klimakompressor abkoppelbar, rollwiderstandsreduzierte Reifen	
Verbrauch im EU-Zyklus				
städtisch		l/100 km	11,2	12,4
außerstädtisch		l/100 km	6,5	7,3
insgesamt		l/100 km	8,2	9,2
CO_2		g/km	192	214
Emissionseinstufung			EU6	EU6
Versicherungseinstufung				
KH / VK / TK			3)	3)

Technische Daten gültig für ACEA Märkte/Zulassungsrelevante Daten teilweise nur für Deutschland (Gewichte)
Bei allen technischen Daten handelt es sich um vorläufige Angaben

1) Höhe mit Dachfinne: 1564 mm
2) Öl-Wechselmenge
3) Angaben noch nicht verfügbar

BMW 520d Gran Turismo.

		BMW 520d Gran Turismo
Karosserie		
Anzahl Türen / Sitzplätze		4 / 5
Länge/Breite/Höhe [1] (leer)	mm	5004 / 1901 / 1559
Radstand	mm	3070
Spurweite vorne/hinten	mm	1611 / 1654
Bodenfreiheit	mm	145
Wendekreis	m	12,2
Tankinhalt	ca. l	70
Kühlsystem einschl. Heizung	l	8,4
Motoröl [2]	l	5,2
Leergewicht nach DIN/EU	kg	1915 / 1990
Zuladung nach DIN	kg	630
Zul. Gesamtgewicht	kg	2545
Zul. Achslasten vorne/hinten	kg	1090 / 1500
Zul. Anhängelast (12%) gebremst/ungebremst	kg	2100 / 750
Zul. Dachlast/Zul. Stützlast	kg	75 / 100
Kofferraumvolumen	l	500 – 1700
Luftwiderstand	c_X x A	0,29 x 2,57
Motor		
Bauart/Anz. Zylinder/Ventile		R / 4 / 4
Motor-Technologie		BMW TwinPower Turbo Technologie: Turbolader mit variabler Einlassgeometrie, Common-Rail-Direkteinspritzung mit Magnetventil-Injektoren (max. Einspritzdruck: 1800 bar)
Hubraum effektiv	cm³	1995
Hub / Bohrung	mm	90,0 / 84,0
Verdichtung	:1	16,5
Kraftstoff		Diesel
Leistung	kW/PS	135 / 184
bei Drehzahl	min^{-1}	4000
Drehmoment	Nm	380
bei Drehzahl	min^{-1}	1750
Elektrik		
Batterie/Einbauort	Ah/–	105 / Gepäckraum
Lichtmaschine	A/W	180 / 2520
Fahrdynamik und Sicherheit		
Vorderradaufhängung		Doppelquerlenkerachse mit aufgelöster unterer Lenkerebene in Aluminiumbauweise, kleiner Lenkrollradius, Bremsnickreduzierung
Hinterradaufhängung		Integral-V-Mehrlenkerachse in Aluminiumbauweise, lenkbar, mit Anfahr- und Bremsnickausgleich, doppelt akustisch entkoppelt, Luftfederung mit automatischer Niveauregulierung
Bremse vorne		Einkolben-Faustsattel-Scheibenbremsen
Bremse hinten		Einkolben-Faustsattel-Scheibenbremsen
Fahrstabilitätssysteme		Serienmäßig: DSC inkl. ABS und DTC (Dynamische Traktions Control), Kurvenbremshilfe CBC, Bremsassistent DBC, Trockenbremsfunktion, Fading-Ausgleich, Anfahrassistent; optional: Dynamische Dämpfer Control
Sicherheitsausstattung		Serienmäßig: Airbags für Fahrer und Beifahrer, Seiten- und Kopfairbags für Fahrer und Beifahrer, Kopfairbags im Fond auf den äußeren Sitzplätzen, Dreipunkt-Automatikgurte für alle Sitzplätze, vorn mit Gurtstopper und Gurtstrammer, crashaktive Kopfstützen vorn, Crash-Sensoren, Reifen-Pannen-Anzeige
Lenkung		Elektromechanische Servolenkung (EPS) mit Servotronic Funktion, optional: Integral-Aktivlenkung
Gesamtübersetzung Lenkung	:1	19,1
Reifen vorne/hinten		245/50 R18 100Y
Felgen vorne/hinten		8J x 18 LM

			BMW 520d Gran Turismo
Getriebe			
Getriebeart			8-Gang-Automatikgetriebe mit Steptronic
Getriebeübersetzung	I	:1	4,714
	II	:1	3,143
	III	:1	2,106
	IV	:1	1,667
	V	:1	1,285
	VI	:1	1,000
	VII	:1	0,839
	VIII	:1	0,667
	R	:1	3,295
Hinterachsübersetzung		:1	3,077

Fahrleistungen			
Leistungsgewicht (DIN)		kg/kW	14,2
Literleistung		kW/l	67,7
Beschleunigung	0–100 km/h	s	8,9
	0–1000 m	s	29,9
im 4. /5. Gang	80–120 km/h	s	–
Höchstgeschwindigkeit		km/h	215

BMW EfficientDynamics	
BMW EfficientDynamics Maßnahmen serienmäßig	Bremsenergie-Rückgewinnung mit Rekuperationsanzeige, Auto Start Stop Funktion, ECO PRO Modus mit Segel-Modus, intelligenter Leichtbau, bedarfsgerecht gesteuerte Nebenaggregate, Luftklappensteuerung, elektromechanische Servolenkung (EPS), Klimakompressor abkoppelbar, rollwiderstandsreduzierte Reifen, BMW BluePerformance Technologie

Verbrauch im EU-Zyklus		
städtisch	l/100 km	6,2
außerstädtisch	l/100 km	5,0
insgesamt	l/100 km	5,5
CO_2	g/km	144
Emissionseinstufung		EU6

Versicherungseinstufung	
KH / VK / TK	[3]

Technische Daten gültig für ACEA Märkte/Zulassungsrelevante Daten teilweise nur für Deutschland (Gewichte)
Bei allen technischen Daten handelt es sich um vorläufige Angaben

[1] Höhe mit Dachfinne: 1564 mm
[2] Öl-Wechselmenge
[3] Angaben noch nicht verfügbar

BMW 530d Gran Turismo, BMW 535d Gran Turismo.

		BMW 530d Gran Turismo	BMW 535d Gran Turismo
Karosserie			
Anzahl Türen / Sitzplätze		4 / 5	4 / 5
Länge/Breite/Höhe [1] (leer)	mm	5004 / 1901 / 1559	5004 / 1901 / 1559
Radstand	mm	3070	3070
Spurweite vorne/hinten	mm	1611 / 1654	1611 / 1654
Bodenfreiheit	mm	145	145
Wendekreis	m	12,2	12,2
Tankinhalt	ca. l	70	70
Kühlsystem einschl. Heizung	l	8,8	8,9
Motoröl [2]	l	6,5	6,5
Leergewicht nach DIN/EU	kg	1940 / 2015	1970 / 2045
Zuladung nach DIN	kg	630	630
Zul. Gesamtgewicht	kg	2570	2600
Zul. Achslasten vorne/hinten	kg	1150 / 1500	1170 / 1500
Zul. Anhängelast (12%)	kg	2100 / 750	2100 / 750
Zul. Dachlast/Zul. Stützlast	kg	75 / 100	75 / 100
Kofferraumvolumen	l	500 – 1700	500 – 1700
Luftwiderstand	c_X x A	0,29 x 2,57	0,30 x 2,57
Motor			
Bauart/Anz. Zylinder/Ventile		R / 6 / 4	R / 6 / 4
Motor-Technologie		BMW TwinPower Turbo Technologie: Turbolader mit variabler Einlassgeometrie, Common-Rail-Direkteinspritzung mit Magnetventil-Injektoren (max. Einspritzdruck: 1800 bar)	BMW TwinPower Turbo Technologie: Stufenaufladung, Hochdrucklader mit variabler Einlassgeometrie, Common-Rail-Direkteinspritzung mit Piezo-Injektoren (max. Einspritzdruck: 2000 bar)
Hubraum effektiv	cm³	2993	2993
Hub / Bohrung	mm	90,0 / 84,0	90,0 / 84,0
Verdichtung	:1	16,5	16,5
Kraftstoff		Diesel	Diesel
Leistung	kW/PS	190 / 258	230 / 313
bei Drehzahl	min^{-1}	4000	4400
Drehmoment	Nm	560	630
bei Drehzahl	min^{-1}	1500 – 3000	1500 – 2500
Elektrik			
Batterie/Einbauort	Ah/–	105 / Gepäckraum	105 / Gepäckraum
Lichtmaschine	A/W	180 / 2520	180 / 2520
Fahrdynamik und Sicherheit			
Vorderradaufhängung		Doppelquerlenkerachse mit aufgelöster unterer Lenkerebene in Aluminiumbauweise, kleiner Lenkrollradius, Bremsnickreduzierung	
Hinterradaufhängung		Integral-V-Mehrlenkerachse in Aluminiumbauweise, lenkbar, mit Anfahr- und Bremsnickausgleich, doppelt akustisch entkoppelt, Luftfederung mit automatischer Niveauregulierung	
Bremse vorne		Einkolben-Aluminium-Faustsattel-Scheibenbremsen in Rahmenbauweise	
Bremse hinten		Einkolben-Aluminium-Faustsattel-Scheibenbremsen	
Fahrstabilitätssysteme		Serienmäßig: DSC inkl. ABS und DTC (Dynamische Traktions Control), Kurvenbremshilfe CBC, Bremsassistent DBC, Trockenbremsfunktion, Fading-Ausgleich, Anfahrassistent, optional: Dynamische Dämpfer Control, Adaptive Drive	
Sicherheitsausstattung		Serienmäßig: Airbags für Fahrer und Beifahrer, Seitenairbags für Fahrer und Beifahrer, Kopfairbags für die vordere und hintere Sitzreihe, Dreipunkt-Automatikgurte für alle Sitzplätze, vorn mit Gurtstopper, Gurtstrammer und Gurtkraftbegrenzer, crashaktive Kopfstützen vorn, Crash-Sensoren, Reifen-Pannen-Anzeige	
Lenkung		Elektromechanische Servolenkung (EPS) mit Servotronic Funktion, optional: Integral-Aktivlenkung	
Gesamtübersetzung Lenkung	:1	19,1	19,1
Reifen vorne/hinten		245/50 R18 100Y RSC	245/50 R18 100Y RSC
Felgen vorne/hinten		8J x 18 LM	8J x 18 LM

			BMW 530d Gran Turismo	BMW 535d Gran Turismo
Getriebe				
Getriebeart			8-Gang-Automatikgetriebe mit Steptronic	
Getriebeübersetzung	I	:1	4,714	4,714
	II	:1	3,143	3,143
	III	:1	2,106	2,106
	IV	:1	1,667	1,667
	V	:1	1,285	1,285
	VI	:1	1,000	1,000
	VII	:1	0,839	0,839
	VIII	:1	0,667	0,667
	R	:1	3,317	3,317
Hinterachsübersetzung		:1	2,563	2,647
Fahrleistungen				
Leistungsgewicht (DIN)		kg/kW	10,2	8,6
Literleistung		kW/l	63,5	76,8
Beschleunigung	0–100 km/h	s	6,2	5,7
	0–1000 m	s	26,5	25,5
im 4. /5. Gang	80–120 km/h	s	–	–
Höchstgeschwindigkeit		km/h	246	250
BMW EfficientDynamics				
BMW EfficientDynamics Maßnahmen serienmäßig			Bremsenergie-Rückgewinnung mit Rekuperationsanzeige, Auto Start Stop Funktion, ECO PRO Modus mit Segel-Modus, intelligenter Leichtbau, bedarfsgerecht gesteuerte Nebenaggregate, Luftklappensteuerung, elektromechanische Servolenkung (EPS), Klimakompressor abkoppelbar, rollwiderstandsreduzierte Reifen, BMW BluePerformance Technologie	
Verbrauch im EU-Zyklus				
städtisch		l/100 km	6,8	6,8
außerstädtisch		l/100 km	5,2	5,3
insgesamt		l/100 km	5,8	5,9
CO_2		g/km	153	154
Emissionseinstufung			EU6	EU6
Versicherungseinstufung				
KH / VK / TK			[3]	[3]

Technische Daten gültig für ACEA Märkte/Zulassungsrelevante Daten teilweise nur für Deutschland (Gewichte)
Bei allen technischen Daten handelt es sich um vorläufige Angaben

[1] Höhe mit Dachfinne: 1564 mm
[2] Öl-Wechselmenge
[3] Angaben noch nicht verfügbar

BMW 535i xDrive Gran Turismo, BMW 550i xDrive Gran Turismo.

		BMW 535i xDrive Gran Turismo	BMW 550i xDrive Gran Turismo
Karosserie			
Anzahl Türen / Sitzplätze		4 / 5	4 / 5
Länge/Breite/Höhe [1] (leer)	mm	5004 / 1901 / 1559	5004 / 1901 / 1559
Radstand	mm	3070	3070
Spurweite vorne/hinten	mm	1611 / 1654	1621 / 1636
Bodenfreiheit	mm	145	145
Wendekreis	m	12,5	12,5
Tankinhalt	ca. l	70	70
Kühlsystem einschl. Heizung	l	9,3	14,4
Motoröl [2]	l	6,5	9,0
Leergewicht nach DIN/EU	kg	1995 / 2070	2140 / 2215
Zuladung nach DIN	kg	630	590
Zul. Gesamtgewicht	kg	2625	2730
Zul. Achslasten vorne/hinten	kg	1200 / 1500	1290 / 1500
Zul. Anhängelast (12%) gebremst/ungebremst	kg	2100 / 750	2100 / 750
Zul. Dachlast/Zul. Stützlast	kg	75 / 100	75 / 100
Kofferraumvolumen	l	500 – 1700	500 – 1700
Luftwiderstand	c_X x A	0,31 x 2,57	0,31 x 2,57
Motor			
Bauart/Anz. Zylinder/Ventile		R / 6 / 4	V / 8 / 4
Motor-Technologie		BMW TwinPower Turbo Technologie mit Twin-Scroll-Turbolader, Direkteinspritzung High Precision Injection und vollvariabler Ventilsteuerung (VALVETRONIC)	BMW TwinPower Turbo Technologie mit zwei Turboladern, Direkteinspritzung High Precision Injection und vollvariabler Ventilsteuerung (VALVETRONIC)
Hubraum effektiv	cm³	2979	4395
Hub / Bohrung	mm	89,6 / 84,0	88,3 / 89,0
Verdichtung	:1	10,2	10,0
Kraftstoff		min ROZ 91	min ROZ 91
Leistung	kW/PS	225 / 306	330 / 450
bei Drehzahl	min^{-1}	5800 – 6000	5500 – 6000
Drehmoment	Nm	400	650
bei Drehzahl	min^{-1}	1200 – 5000	2000 – 4500
Elektrik			
Batterie/Einbauort	Ah/–	90 / Gepäckraum	105 / Gepäckraum
Lichtmaschine	A/W	210 / 2940	210 / 2940
Fahrdynamik und Sicherheit			
Vorderradaufhängung		Doppelquerlenkerachse mit aufgelöster unterer Lenkerebene in Aluminiumbauweise, kleiner Lenkrollradius, Bremsnickreduzierung	
Hinterradaufhängung		Integral-V-Mehrlenkerachse in Aluminiumbauweise, mit Anfahr- und Bremsnickausgleich, doppelt akustisch entkoppelt, Luftfederung mit automatischer Niveauregulierung	
Bremse vorne		Einkolben-Faustsattel-Scheibenbremsen	
Bremse hinten		Einkolben-Faustsattel-Scheibenbremsen	
Fahrstabilitätssysteme		Serienmäßig: DSC inkl. ABS und DTC (Dynamische Traktions Control), Kurvenbremshilfe CBC, Bremsassistent DBC, Trockenbremsfunktion, Fading-Ausgleich, Anfahrassistent; optional: Dynamische Dämpfer Control, Adaptive Drive	
Sicherheitsausstattung		Serienmäßig: Airbags für Fahrer und Beifahrer, Seiten- und Kopfairbags für Fahrer und Beifahrer, Kopfairbags im Fond auf den äußeren Sitzplätzen, Dreipunkt-Automatikgurte für alle Sitzplätze, vorn mit Gurtstopper und Gurtstrammer, crashaktive Kopfstützen vorn, Crash-Sensoren, Reifen-Pannen-Anzeige	
Lenkung		Hydraulische Zahnstangenlenkung mit Servotronic Funktion	
Gesamtübersetzung Lenkung	:1	19,1	19,1
Reifen vorne/hinten		245/50 R18 100Y RSC	245/45 R19 98Y RSC / 275/40 R19 101Y RSC
Felgen vorne/hinten		8J x 18 LM	8,5J x 19 LM / 9,5J x 19 LM

			BMW 535i xDrive Gran Turismo	BMW 550i xDrive Gran Turismo
Getriebe				
Getriebeart			8-Gang-Automatikgetriebe mit Steptronic	
Getriebeübersetzung	I	:1	4,714	4,714
	II	:1	3,143	3,143
	III	:1	2,106	2,106
	IV	:1	1,667	1,667
	V	:1	1,285	1,285
	VI	:1	1,000	1,000
	VII	:1	0,839	0,839
	VIII	:1	0,667	0,667
	R	:1	3,295	3,317
Hinterachsübersetzung		:1	3,077	2,813
Fahrleistungen				
Leistungsgewicht (DIN)		kg/kW	8,9	6,5
Literleistung		kW/l	75,5	75,1
Beschleunigung	0–100 km/h	s	6,1	4,8
	0–1000 m	s	26,4	23,5
im 4. / 5. Gang	80–120 km/h	s	–	–
Höchstgeschwindigkeit		km/h	250	250
BMW EfficientDynamics				
BMW EfficientDynamics Maßnahmen serienmäßig			Bremsenergie-Rückgewinnung mit Rekuperationsanzeige, Auto Start Stop Funktion, Schaltpunktanzeige (Handschalter), ECO PRO Modus mit Segel-Modus (Automatik), intelligenter Leichtbau, bedarfsgerecht gesteuerte Nebenaggregate, Luftklappensteuerung, kennfeldgeregelte Ölpumpe, Klimakompressor abkoppelbar, Hinterachs- und Verteilergetriebe mit optimiertem Wirkungsgrad, rollwiderstandsreduzierte Reifen	
Verbrauch im EU-Zyklus				
städtisch		l/100 km	11,7	13,0
außerstädtisch		l/100 km	6,7	7,7
insgesamt		l/100 km	8,5	9,6
CO_2		g/km	199	224
Emissionseinstufung			EU6	EU6
Versicherungseinstufung				
KH / VK / TK			[3]	[3]

Technische Daten gültig für ACEA Märkte/Zulassungsrelevante Daten teilweise nur für Deutschland (Gewichte)
Bei allen technischen Daten handelt es sich um vorläufige Angaben

[1] Höhe mit Dachfinne: 1564 mm
[2] Öl-Wechselmenge
[3] Angaben noch nicht verfügbar

BMW 530d xDrive Gran Turismo, BMW 535d xDrive Gran Turismo.

		BMW 530d xDrive Gran Turismo	BMW 535d xDrive Gran Turismo
Karosserie			
Anzahl Türen / Sitzplätze		4 / 5	4 / 5
Länge/Breite/Höhe [1] (leer)	mm	5004 / 1901 / 1559	5004 / 1901 / 1559
Radstand	mm	3070	3070
Spurweite vorne/hinten	mm	1611 / 1654	1611 / 1654
Bodenfreiheit	mm	145	145
Wendekreis	m	12,2	12,2
Tankinhalt	ca. l	70	70
Kühlsystem einschl. Heizung	l	8,8	8,9
Motoröl [2]	l	6,5	6,5
Leergewicht nach DIN/EU	kg	2045 / 2120	2070 / 2145
Zuladung nach DIN	kg	620	600
Zul. Gesamtgewicht	kg	2665	2670
Zul. Achslasten vorne/hinten	kg	1220 / 1500	1235 / 1500
Zul. Anhängelast (12%)	kg	2100 / 750	2100 / 750
Zul. Dachlast/Zul. Stützlast	kg	75 / 100	75 / 100
Kofferraumvolumen	l	500 – 1700	500 – 1700
Luftwiderstand	c_x x A	0,30 x 2,57	0,30 x 2,57
Motor			
Bauart/Anz. Zylinder/Ventile		R / 6 / 4	R / 6 / 4
Motor-Technologie		BMW TwinPower Turbo Technologie: Turbolader mit variabler Einlassgeometrie, Common-Rail-Direkteinspritzung mit Magnetventil-Injektoren (max. Einspritzdruck: 1800 bar)	BMW TwinPower Turbo Technologie: Stufenaufladung, Hochdrucklader mit variabler Einlassgeometrie, Common-Rail-Direkteinspritzung mit Piezo-Injektoren (max. Einspritzdruck: 2000 bar)
Hubraum effektiv	cm³	2993	2993
Hub / Bohrung	mm	90,0 / 84,0	90,0 / 84,0
Verdichtung	:1	16,5	16,5
Kraftstoff		Diesel	Diesel
Leistung	kW/PS	190 / 258	230 / 313
bei Drehzahl	min^{-1}	4000	4400
Drehmoment	Nm	560	630
bei Drehzahl	min^{-1}	1500 – 3000	1500 – 2500
Elektrik			
Batterie/Einbauort	Ah/–	105 / Gepäckraum	105 / Gepäckraum
Lichtmaschine	A/W	180 / 2520	180 / 2520
Fahrdynamik und Sicherheit			
Vorderradaufhängung		Doppelquerlenkerachse mit aufgelöster unterer Lenkerebene in Aluminiumbauweise, kleiner Lenkrollradius, Bremsnickreduzierung	
Hinterradaufhängung		Integral-V-Mehrlenkerachse in Aluminiumbauweise, mit Anfahr- und Bremsnickausgleich, doppelt akustisch entkoppelt, Luftfederung mit automatischer Niveauregulierung	
Bremse vorne		Einkolben-Aluminium-Faustsattel-Scheibenbremsen in Rahmenbauweise	
Bremse hinten		Einkolben-Aluminium-Faustsattel-Scheibenbremsen	
Fahrstabilitätssysteme		Serienmäßig: DSC inkl. ABS und DTC (Dynamische Traktions Control), Kurvenbremshilfe CBC, Bremsassistent DBC, Trockenbremsfunktion, Fading-Ausgleich, Anfahrassistent, optional: Dynamische Dämpfer Control, Adaptive Drive	
Sicherheitsausstattung		Serienmäßig: Airbags für Fahrer und Beifahrer, Seitenairbags für Fahrer und Beifahrer, Kopfairbags für die vordere und hintere Sitzreihe, Dreipunkt-Automatikgurte für alle Sitzplätze, vorn mit Gurtstopper, Gurtstrammer und Gurtkraftbegrenzer, crashaktive Kopfstützen vorn, Crash-Sensoren, Reifen-Pannen-Anzeige	
Lenkung		Hydraulische Zahnstangenlenkung mit Servotronic Funktion	
Gesamtübersetzung Lenkung	:1	19,1	19,1
Reifen vorne/hinten		245/50 R18 100Y RSC	245/50 R18 100Y RSC
Felgen vorne/hinten		8J x 18 LM	8J x 18 LM

			BMW 530d xDrive Gran Turismo	BMW 535d xDrive Gran Turismo
Getriebe				
Getriebeart			8-Gang-Automatikgetriebe mit Steptronic	
Getriebeübersetzung	I	:1	4,714	4,714
	II	:1	3,143	3,143
	III	:1	2,106	2,106
	IV	:1	1,667	1,667
	V	:1	1,285	1,285
	VI	:1	1,000	1,000
	VII	:1	0,839	0,839
	VIII	:1	0,667	0,667
	R	:1	3,317	3,317
Hinterachsübersetzung		:1	2,563	2,647
Fahrleistungen				
Leistungsgewicht (DIN)		kg/kW	10,8	9,0
Literleistung		kW/l	63,5	76,8
Beschleunigung	0–100 km/h	s	6,2	5,6
	0–1000 m	s	26,6	25,6
im 4. /5. Gang	80–120 km/h	s	–	–
Höchstgeschwindigkeit		km/h	243	250
BMW EfficientDynamics				
BMW EfficientDynamics Maßnahmen serienmäßig			Bremsenergie-Rückgewinnung mit Rekuperationsanzeige, Auto Start Stop Funktion, ECO PRO Modus mit Segel-Modus, intelligenter Leichtbau, bedarfsgerecht gesteuerte Nebenaggregate, Luftklappensteuerung, Klimakompressor abkoppelbar, Hinterachs- und Verteilergetriebe mit optimiertem Wirkungsgrad, rollwiderstandsreduzierte Reifen, BMW BluePerformance Technologie	
Verbrauch im EU-Zyklus				
städtisch		l/100 km	7,2	7,6
außerstädtisch		l/100 km	5,6	5,7
insgesamt		l/100 km	6,2	6,4
CO_2		g/km	163	168
Emissionseinstufung			EU6	EU6
Versicherungseinstufung				
KH / VK / TK			[3]	[3]

Technische Daten gültig für ACEA Märkte/Zulassungsrelevante Daten teilweise nur für Deutschland (Gewichte)
Bei allen technischen Daten handelt es sich um vorläufige Angaben

[1] Höhe mit Dachfinne: 1564 mm
[2] Öl-Wechselmenge
[3] Angaben noch nicht verfügbar

8. Leistungs- und Drehmomentdiagramme.
BMW 520i.

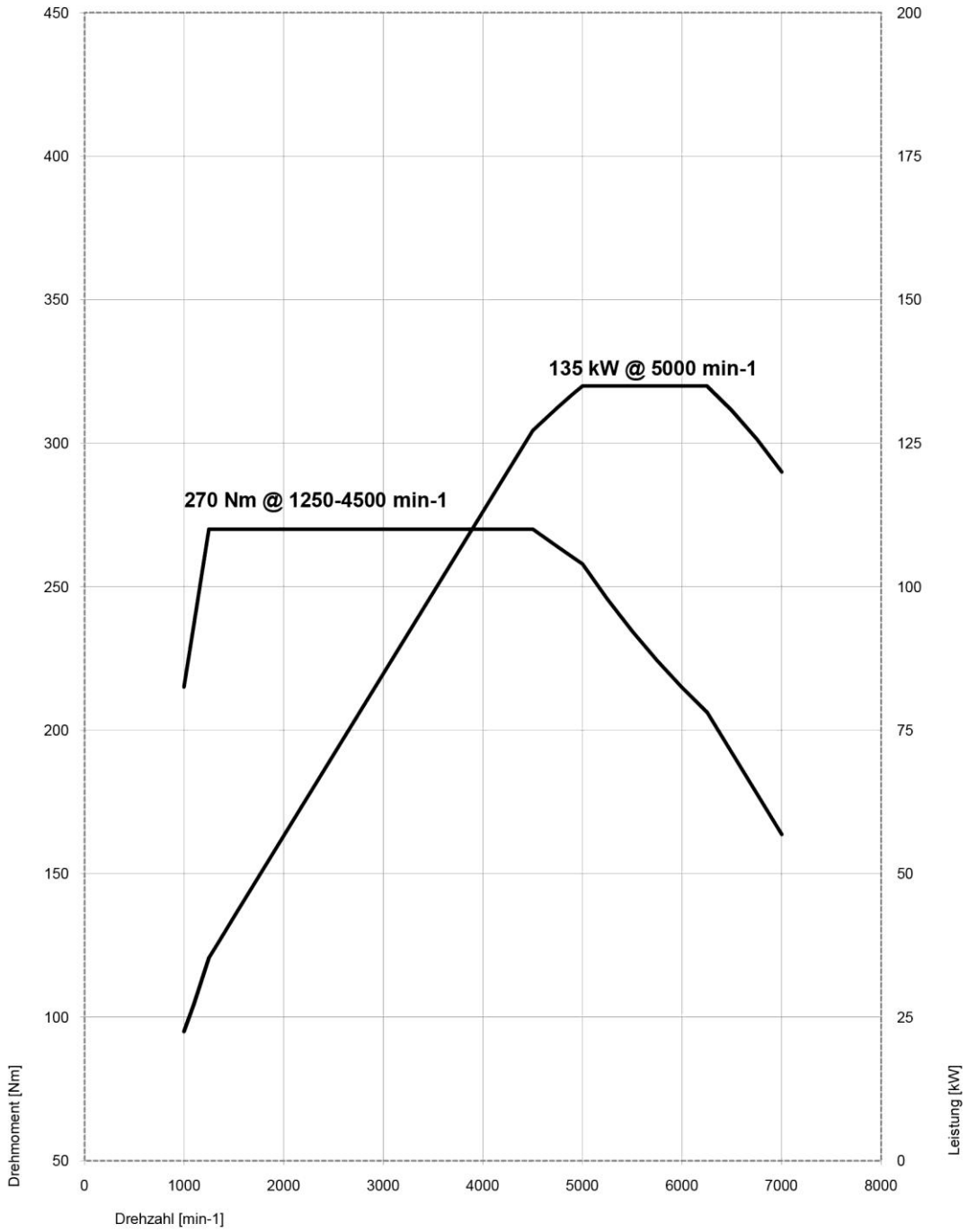

BMW 528i.

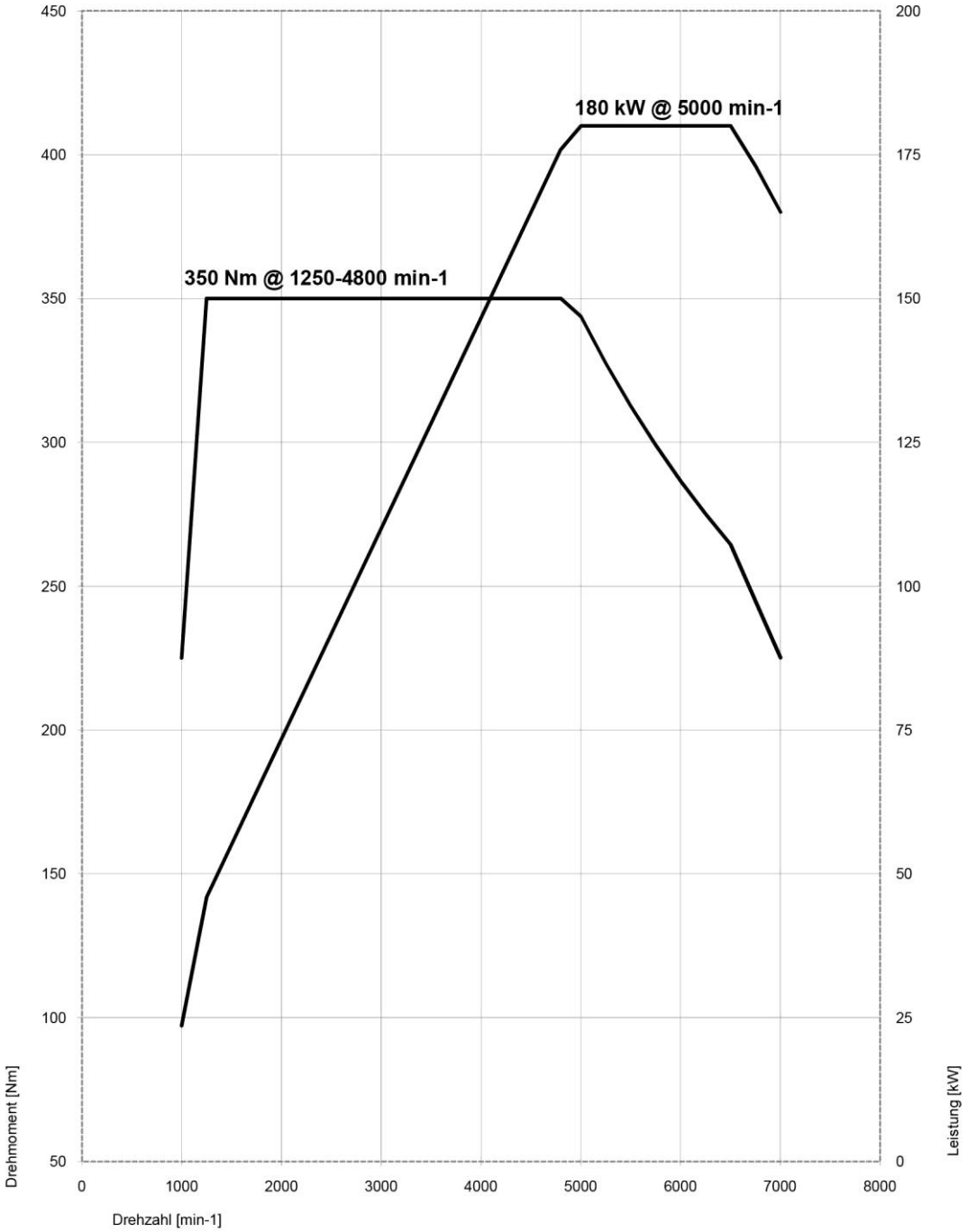
180 kW @ 5000 min-1
350 Nm @ 1250-4800 min-1
450
400
350
300
250
200
150
100
50
200
175
150
125
100
75
50
25
0
0
1000
2000
3000
4000
5000
6000
7000
8000
Drehmoment [Nm]
Leistung [kW]
Drehzahl [min-1]

BMW 535i.

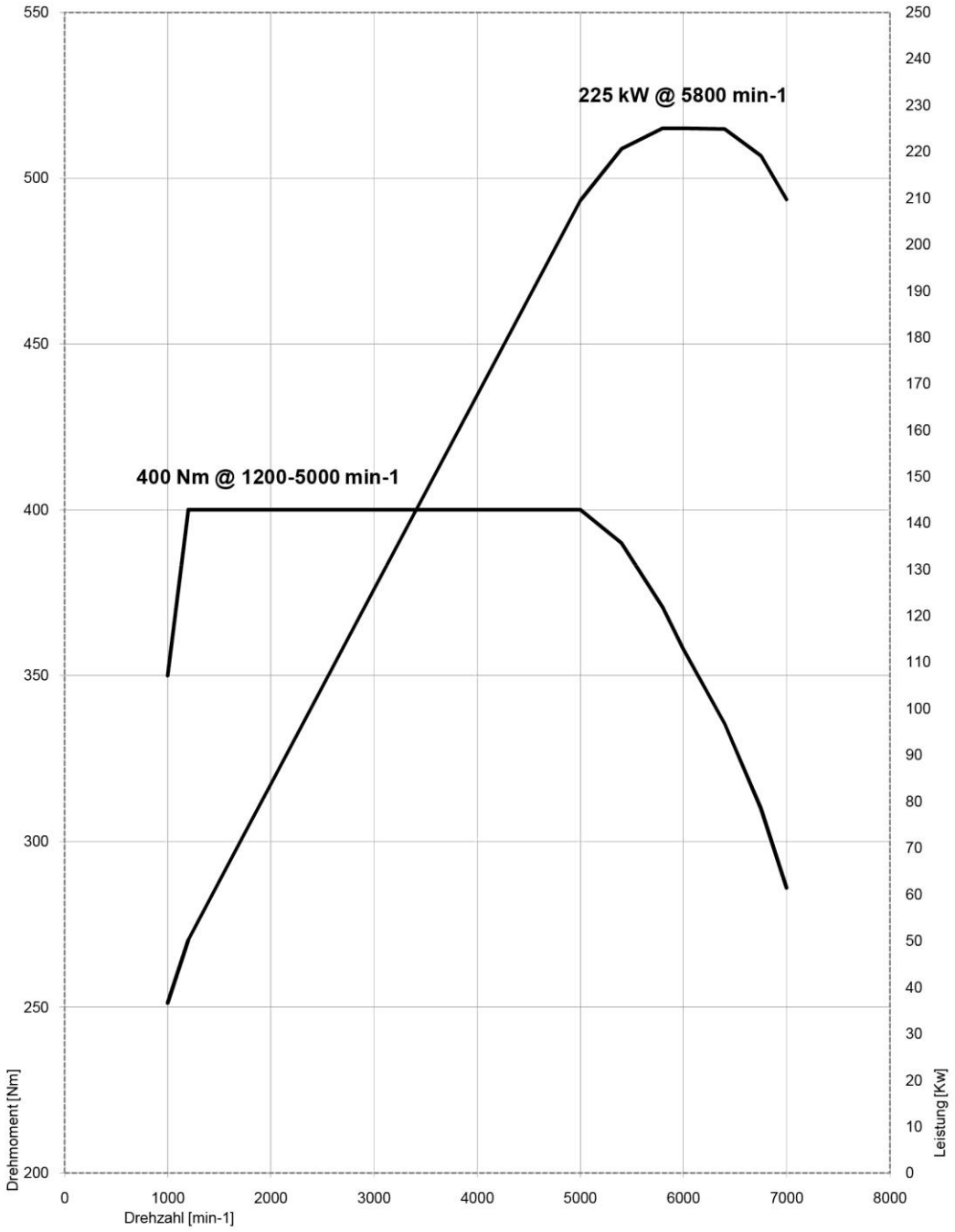
225 kW @ 5800 min-1
400 Nm @ 1200-5000 min-1
Drehmoment [Nm]
Leistung [Kw]
Drehzahl [min-1]
550
500
450
400
350
300
250
200
250
240
230
220
210
200
190
180
170
160
150
140
130
120
110
100
90
80
70
60
50
40
30
20
10
0
0
1000
2000
3000
4000
5000
6000
7000
8000

BMW 550i.

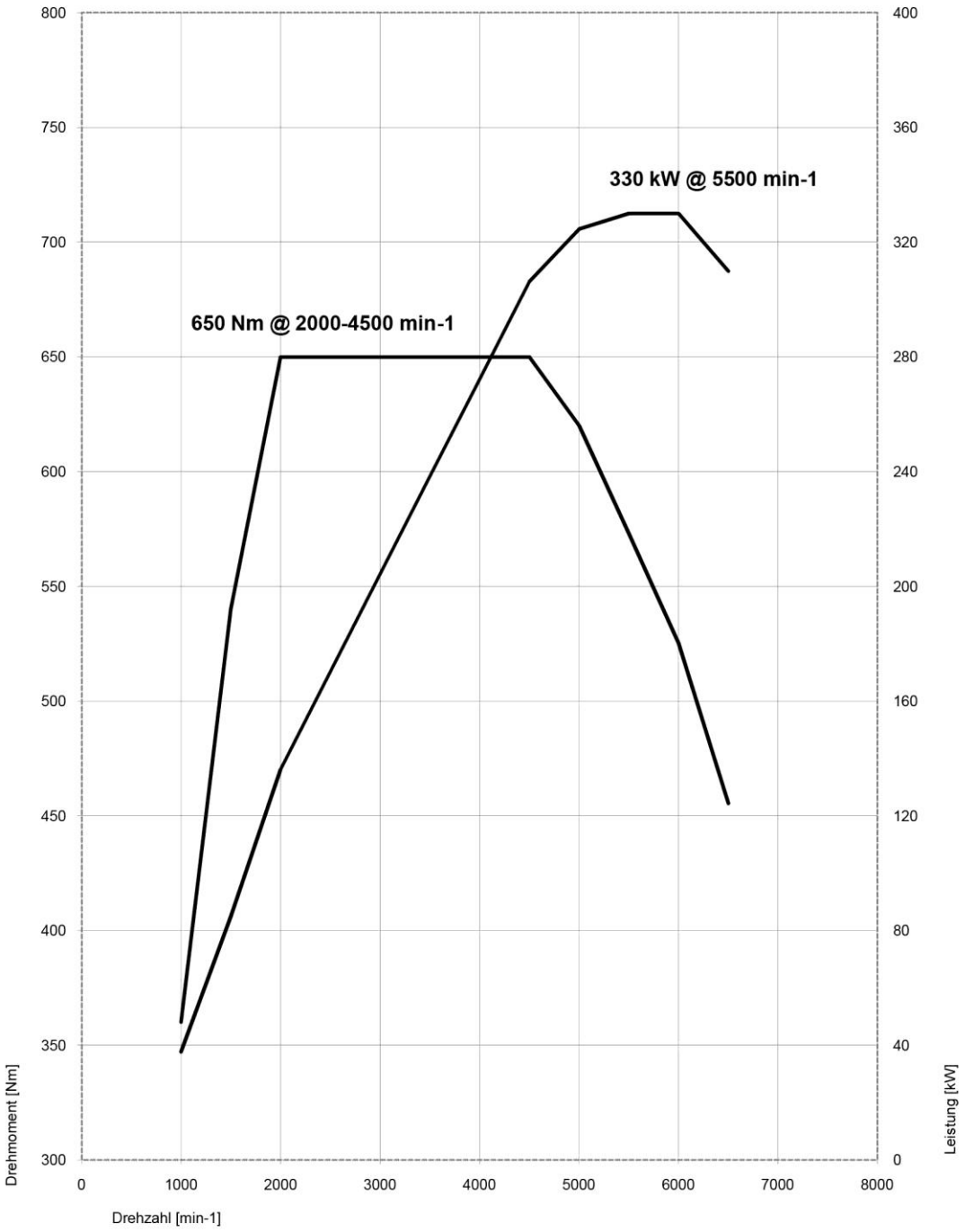
330 kW @ 5500 min-1
650 Nm @ 2000-4500 min-1
Drehmoment [Nm]
Leistung [kW]
Drehzahl [min-1]
800
750
700
650
600
550
500
450
400
350
300
400
360
320
280
240
200
160
120
80
40
0
0
1000
2000
3000
4000
5000
6000
7000
8000

BMW 518d.

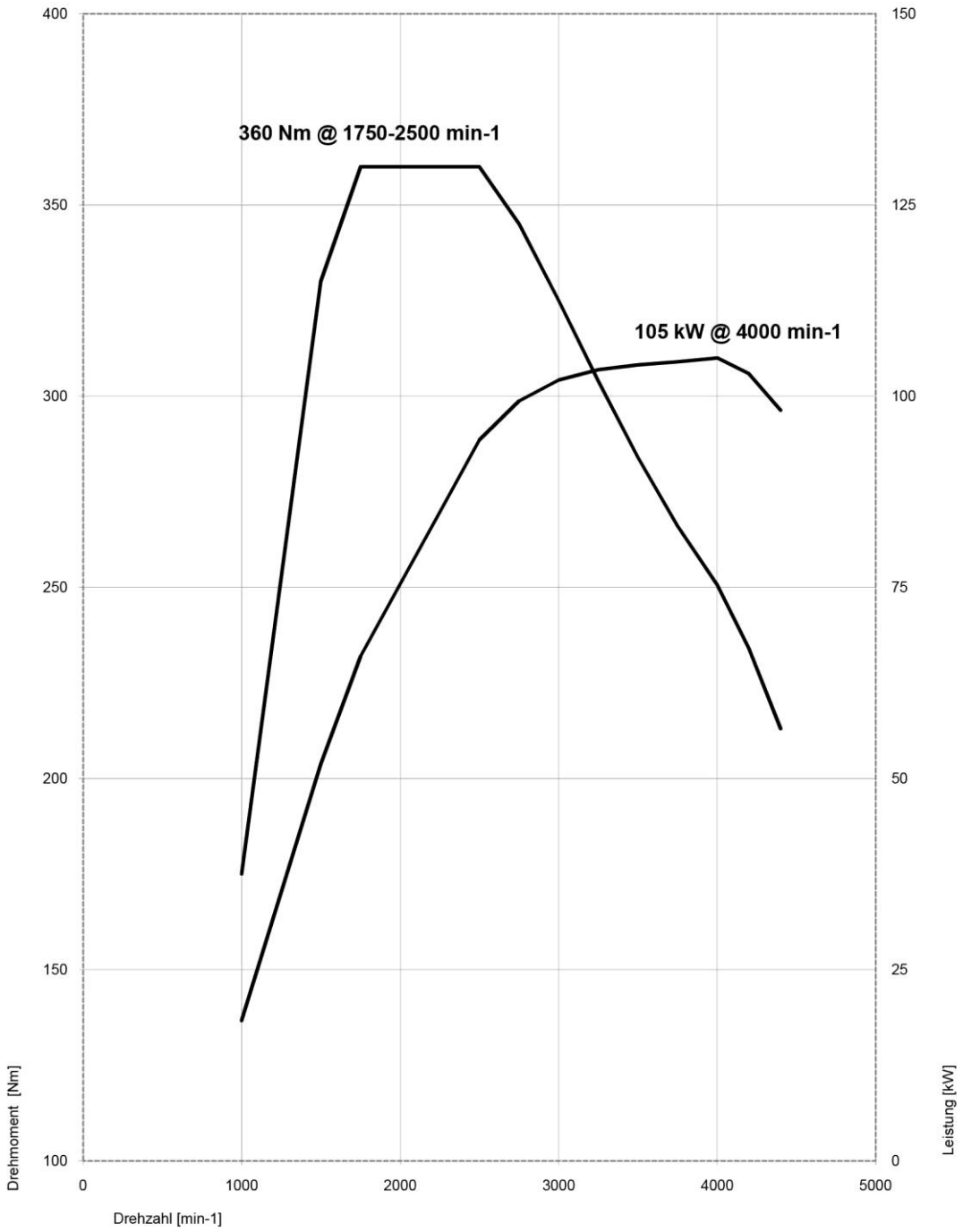
360 Nm @ 1750-2500 min-1
105 kW @ 4000 min-1
400
350
300
250
200
150
100
150
125
100
75
50
25
0
0
1000
2000
3000
4000
5000
Drehmoment [Nm]
Leistung [kW]
Drehzahl [min-1]

BMW 520d.

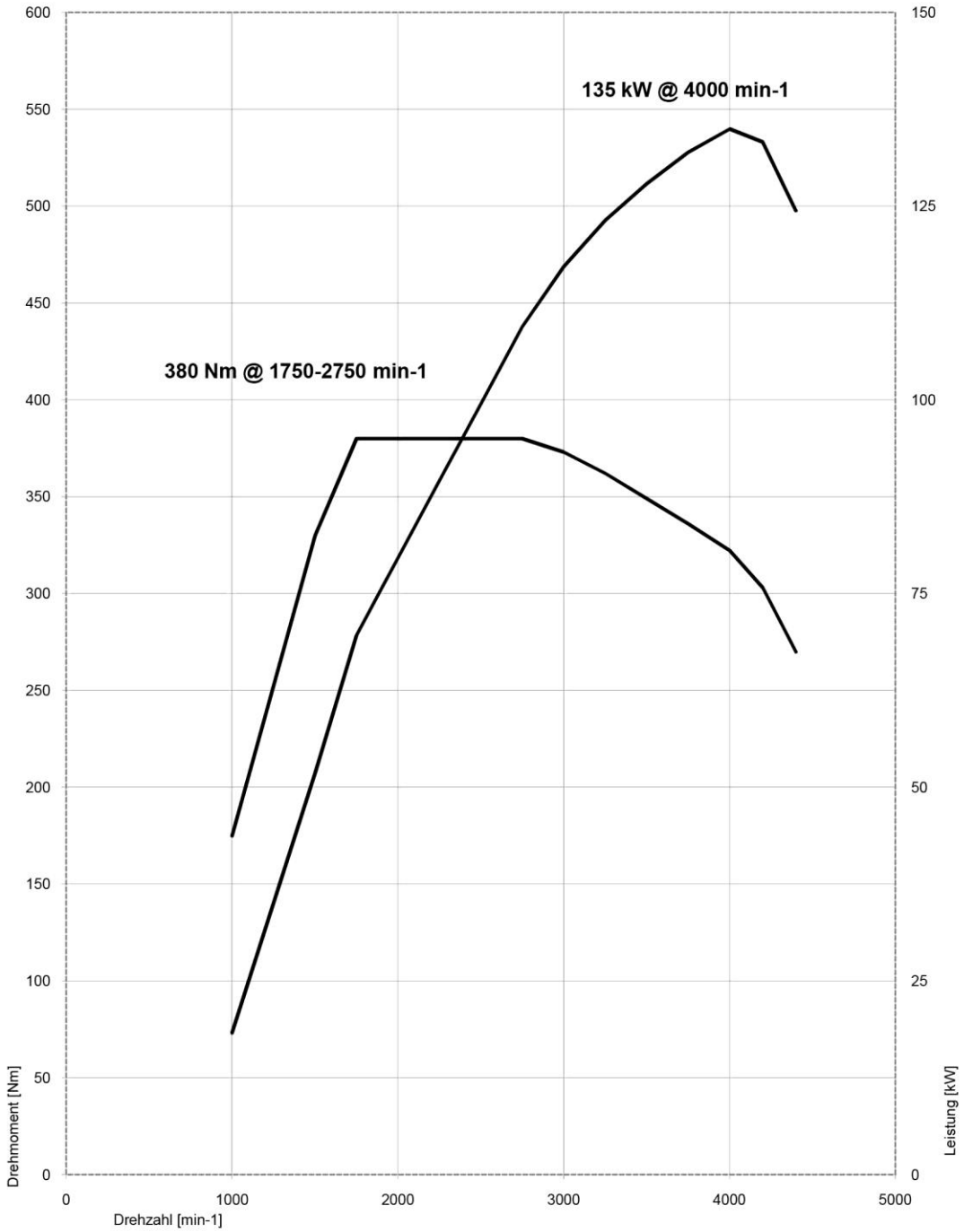
135 kW @ 4000 min-1
380 Nm @ 1750-2750 min-1
Drehmoment [Nm]
Leistung [kW]
Drehzahl [min-1]
0
50
100
150
200
250
300
350
400
450
500
550
600
0
25
50
75
100
125
150
0
1000
2000
3000
4000
5000

BMW 525d.

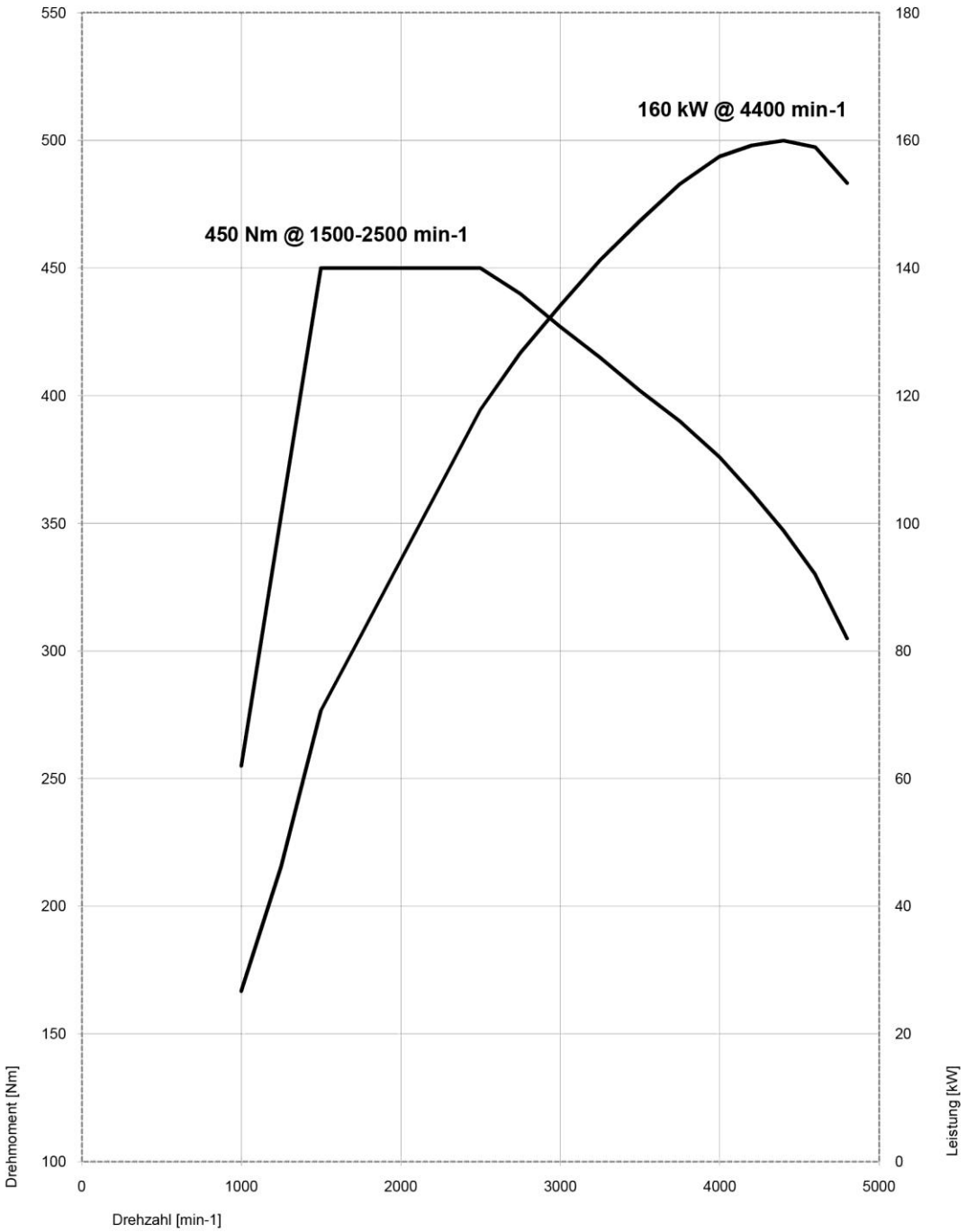
160 kW @ 4400 min-1
450 Nm @ 1500-2500 min-1
550
500
450
400
350
300
250
200
150
100
180
160
140
120
100
80
60
40
20
0
0
1000
2000
3000
4000
5000
Drehmoment [Nm]
Leistung [kW]
Drehzahl [min-1]

BMW 530d.

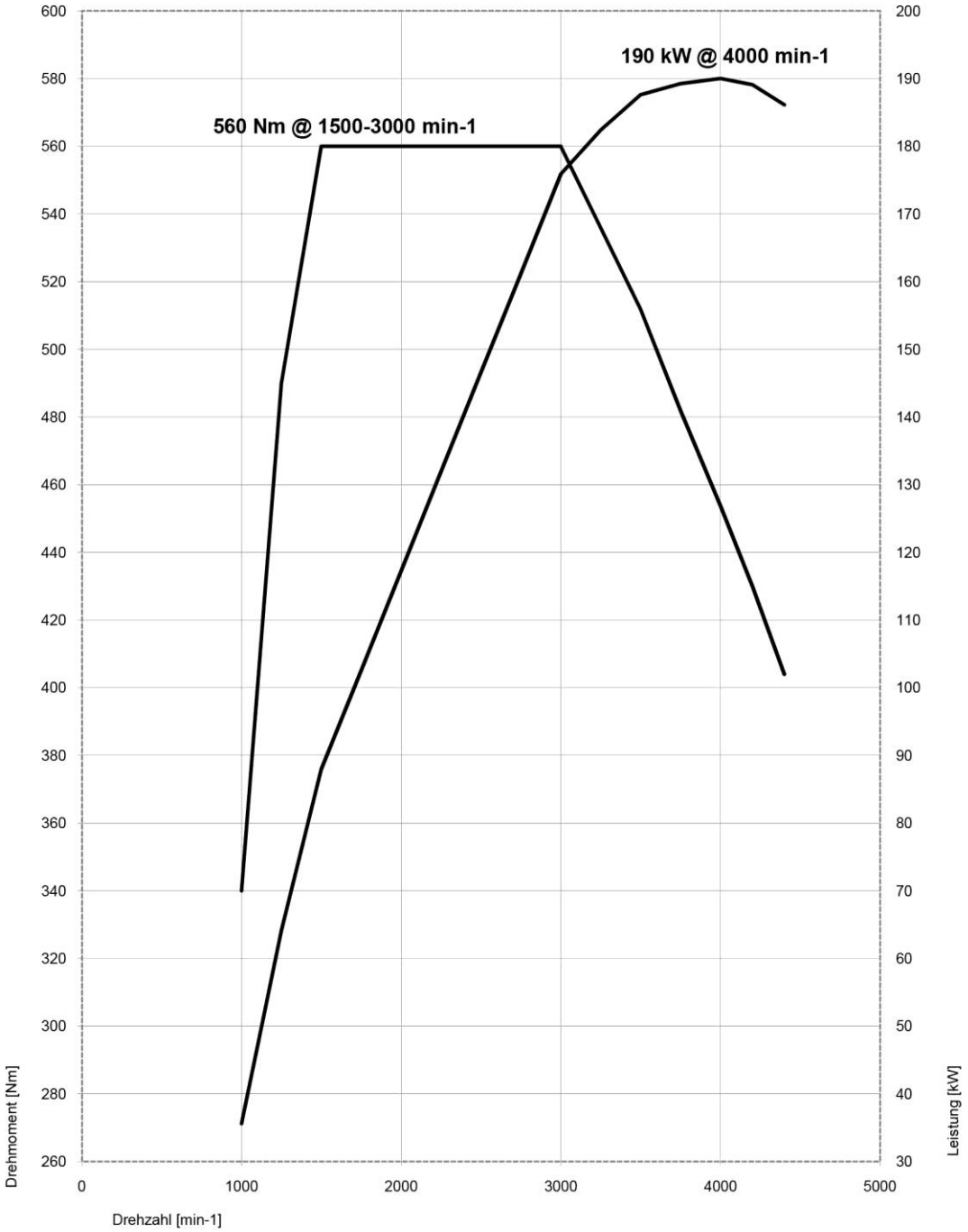
190 kW @ 4000 min-1
560 Nm @ 1500-3000 min-1
Drehmoment [Nm]
Leistung [kW]
Drehzahl [min-1]
600
580
560
540
520
500
480
460
440
420
400
380
360
340
320
300
280
260
200
190
180
170
160
150
140
130
120
110
100
90
80
70
60
50
40
30
0
1000
2000
3000
4000
5000

BMW 535d.

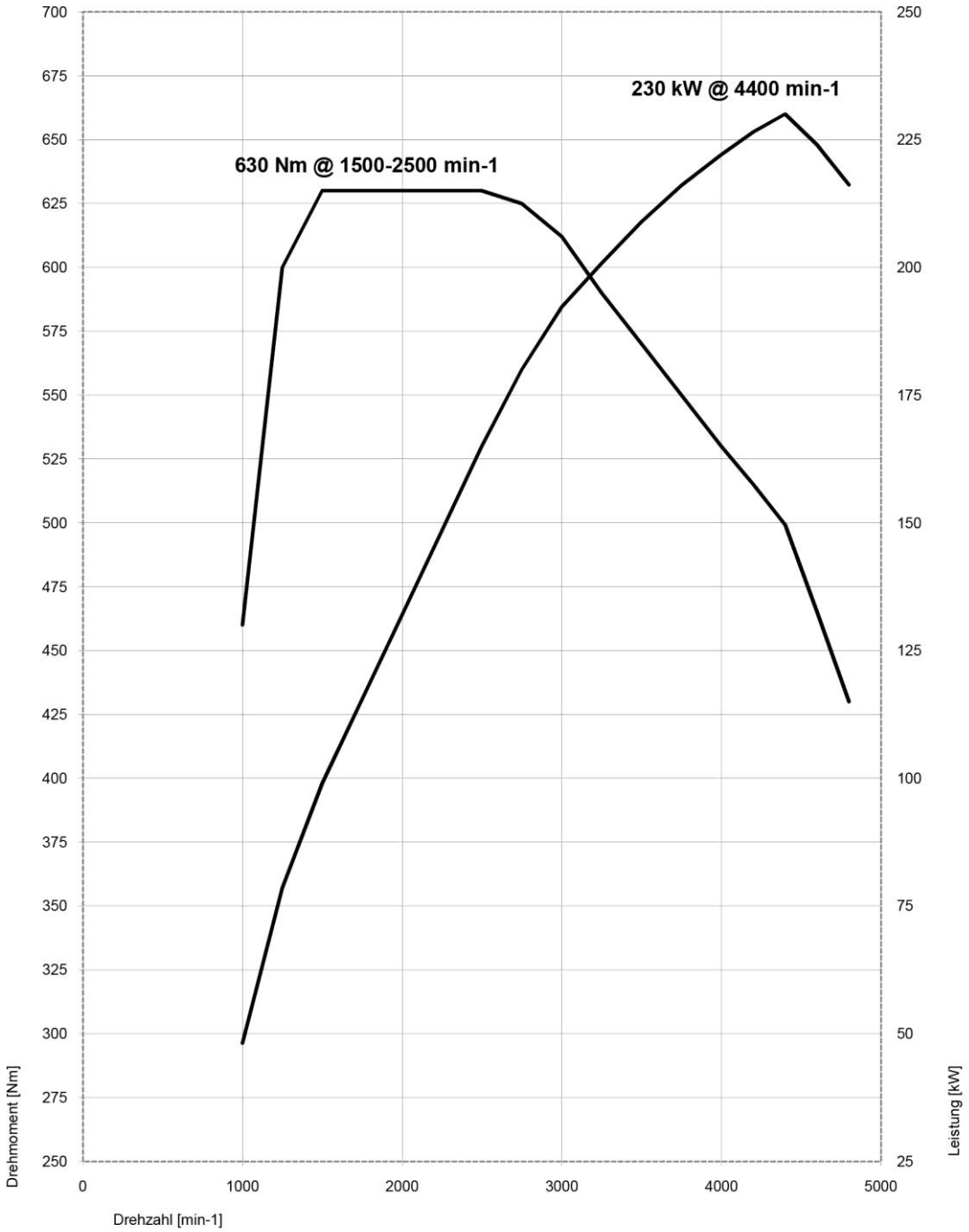
230 kW @ 4400 min-1
630 Nm @ 1500-2500 min-1
Drehmoment [Nm]
Leistung [kW]
Drehzahl [min-1]
700
675
650
625
600
575
550
525
500
475
450
425
400
375
350
325
300
275
250
250
225
200
175
150
125
100
75
50
25
0
1000
2000
3000
4000
5000

BMW M550d.

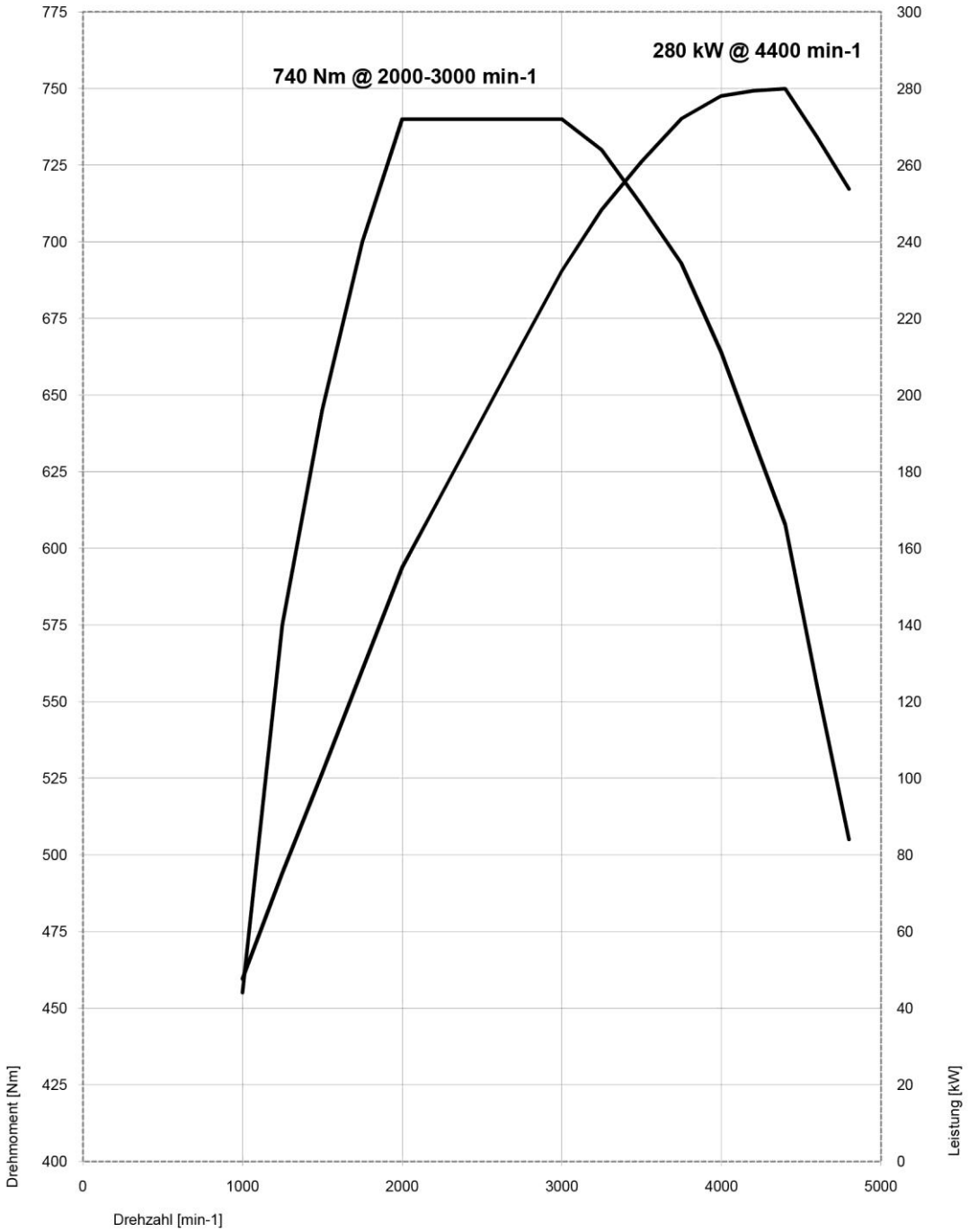
740 Nm @ 2000-3000 min-1
280 kW @ 4400 min-1
Drehmoment [Nm]
Leistung [kW]
Drehzahl [min-1]
775
750
725
700
675
650
625
600
575
550
525
500
475
450
425
400
300
280
260
240
220
200
180
160
140
120
100
80
60
40
20
0
0
1000
2000
3000
4000
5000

BMW ActiveHybrid 5.

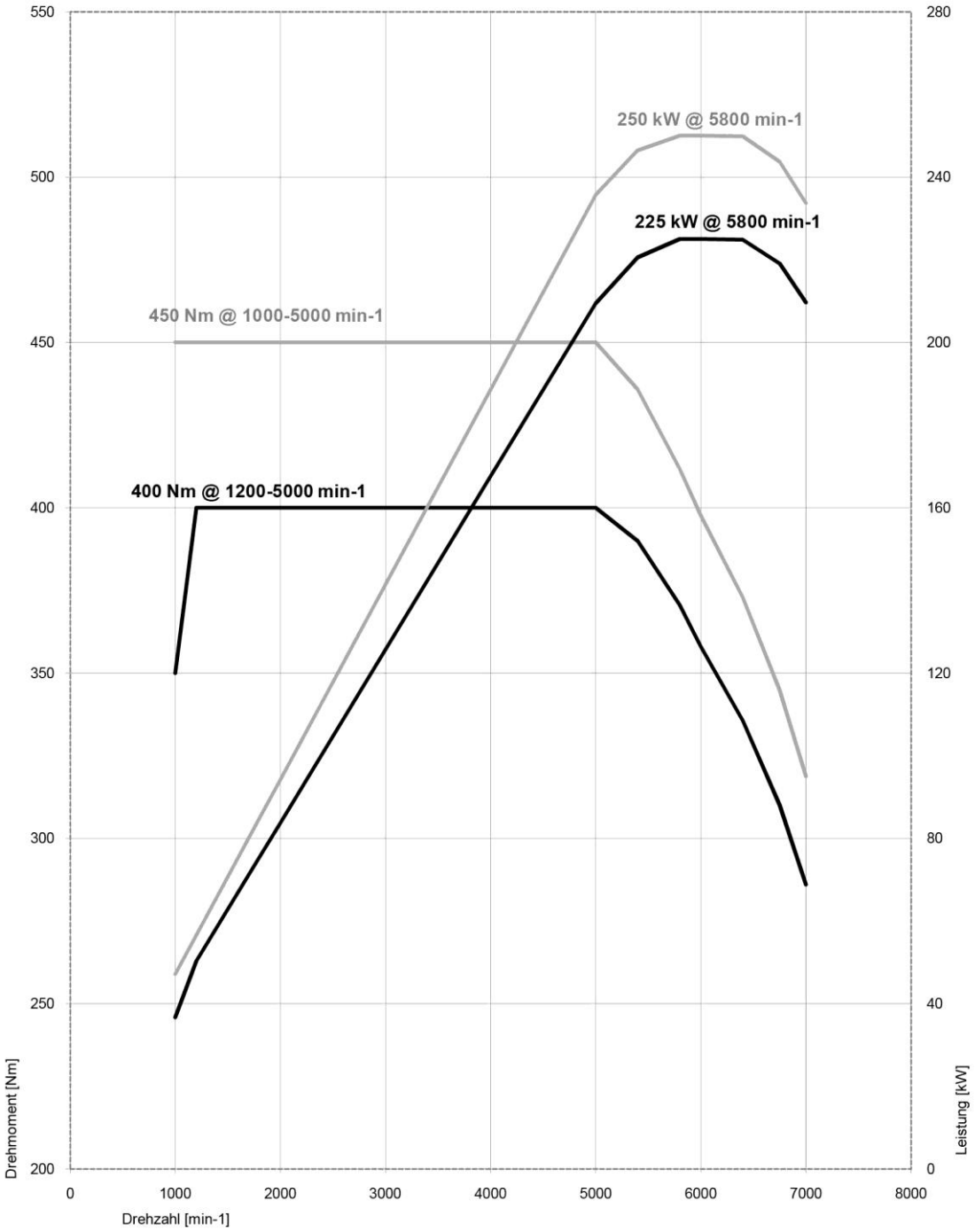
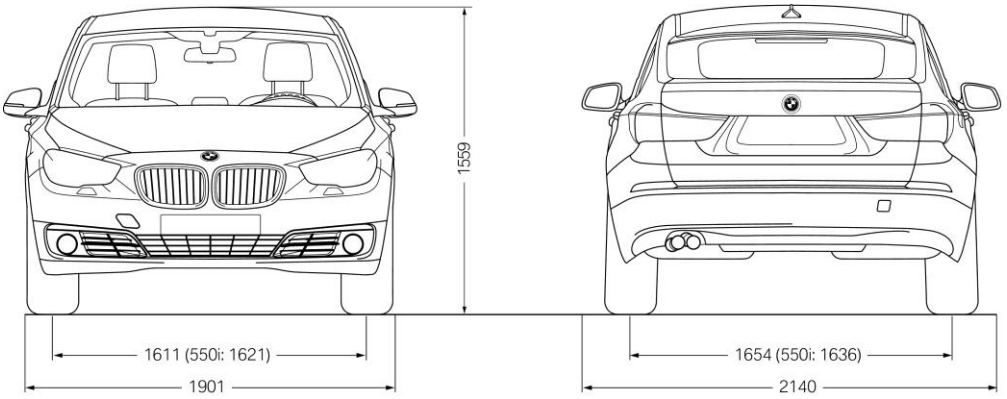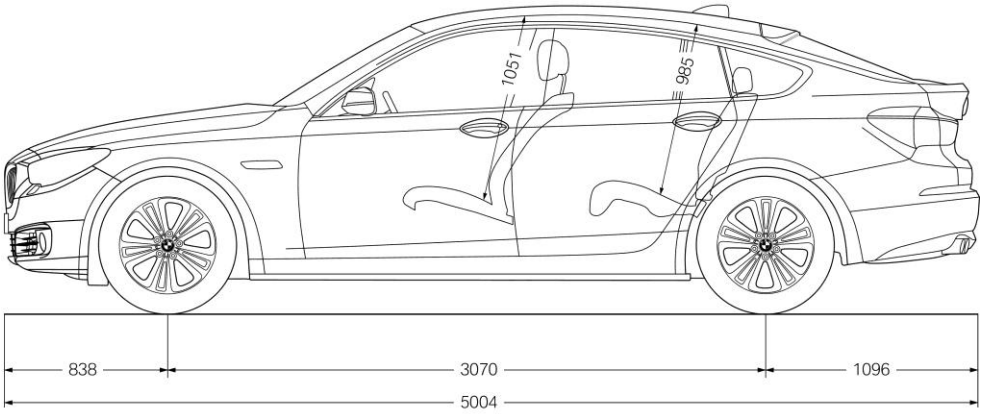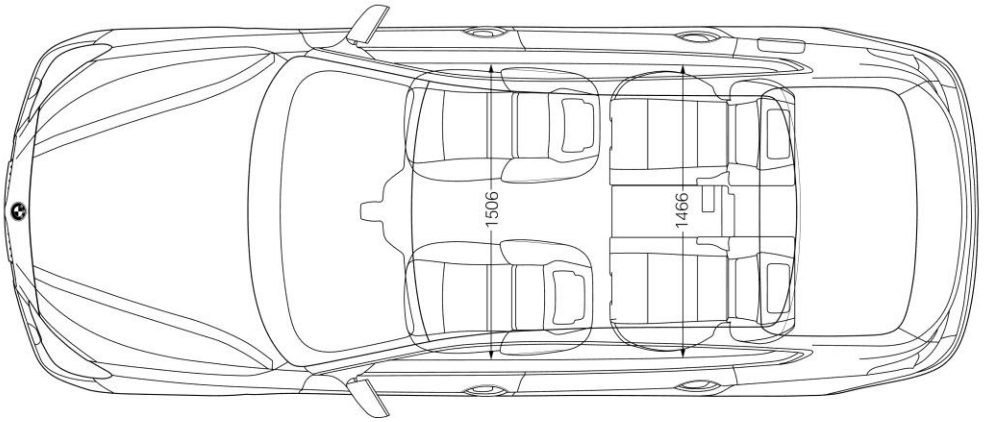
BMW 5er Gran Turismo.